«АСП Вертикаль»
Общество с ограниченной ответственностью
ИНН 7204187504 КПП 720301001 Расчетный счет 40702810538290003933
Филиал "Екатеринбургский" АО "АЛЬФА-БАНК"
Корреспондентский счет 30101810100000000964 БИК 046577964
Юр адрес: 625048, г. Тюмень, ул. 50 лет ВЛКСМ, д.19-62,
Офис: 625003, г. Тюмень, ул. Чернышевского 2б, корпус 2
Vertikal072@mail.ru, тел 8(3452)705020

Заказчик - ООО «СЗ «СИБМАШ-СЕВЕРСТРОЙ»

Многофункциональный жилой комплекс, расположенный по адресу:
г. Тюмень, ул. Полевая. 1 этап

РАБОЧАЯ ДОКУМЕНТАЦИЯ

Конструкции железобетонные выше отм. 0,000.
Часть 1 (1-4 этажи). Корпус 4. Вертикальные конструкции

218-4-24-КЖ2.1.В

Генеральный директор _____ **А.И. Петров**

Главный инженер проекта _____ **А.В. Айдакова**

Тюмень, 2024

Ведомость рабочих чертежей основного комплекта

Лист	Наименование	Примечание
1	Общие данные	
2	Схема расположения вертикальных конструкций 1 этажа на отм. -0,150	
3	Схема расположения вертикальных конструкций 2 этажа на отм. +4,700	
4	Схема расположения вертикальных конструкций 3 этажа на отм. +7,700	
5	Схема расположения вертикальных конструкций 4 этажа на отм. +10,700	
6	Пилоны П1-К1.20А, П1-К1.16А, П1-К1.25А	
7	Пилоны П2-К1.16А, П3-К1.20А	
8	Пилоны П4-К1.10А	
9	Пилоны П1-Т1.16А, П1-Т2.16А, П4-Т1.10А	
10	Стены Ст/11..Ст/13 на отм. -0,150	
11	Стена Ст/14 на отм. -0,150	
12	Стена Ст/15 на отм. -0,150	
13	Стены Ст/16, Ст/17 на отм. -0,150	
14	Стены Ст/18, Ст/19 на отм. -0,150	
15	Сечение 1-1, Сечение 2-2	
16	Стены Ст/11..Ст/14 на отм. +4,700..+10,700	
17	Стены Ст/15..Ст/19 на отм. +4,700..+10,700	
18	Сечение 1-1, Сечение 2-2	

Ведомость ссылочных и прилагаемых документов

Обозначение	Наименование	Примечание
	Ссылочные документы	
СП 20.13330.2016	Нагрузки и воздействия	
СП 28.13330.2017	Защита строительных конструкций от коррозии	
СП 63.13330.2018	Бетонные и железобетонные конструкции	
СП 70.13330.2012	Несущие и ограждающие конструкции	
СП 131.13330.2020	Строительная климатология	
СП 52-103-2007	Железобетонные монолитные конструкции зданий	
ГОСТ 34028-2016	Прокат арматурный для железобетонных конструкций. Технические условия	
ГОСТ 26633-2015	Бетоны тяжелые и мелкозернистые. Технические условия	
ГОСТ 14098-2014	Соединения сварные арматуры и закладных изделий железобетонных конструкций. Типы, конструкции и размеры	
ГОСТ 25129-2020	Грунтовка ГФ-021. Технические условия	
ГОСТ 6465-76	Эмали ПФ-115. Технические условия	
ГОСТ 8486-86	Пиломатериалы хвойных пород. Технические условия	
ГОСТ 9467-75	Электроды покрытые металлические для ручной дуговой сварки конструкционных и теплоустойчивых сталей	

Ведомость спецификаций

Лист	Наименование	Примечание
6	Спецификация на устройство пилонов П1-К1.20А, П1-К1.16А, П1-К1.25А	
7	Спецификация на устройство пилонов П3-К1.20А, П2-К1.16А	
8	Спецификация на устройство пилона П4-К1.10А	
9	Спецификация на устройство пилонов П1-Т1.16А, П1-Т2.16А, П4-Т1.10А	
10	Спецификация на устройство стен Ст/11..Ст/13 на отм. -0,150	
11	Спецификация на устройство стен Ст/14	
12	Спецификация на устройство стены Ст/15 на отм. -0,150	
13	Спецификация на устройство стены Ст/16, Ст/17 на отм. -0,150	
14	Спецификация на устройство стен Ст/18..Ст/19 на отм. -0,150	
16	Спецификация на устройство стен Ст/11..Ст/14 на отм. +4,700..+10,700	
17	Спецификация на устройство стен Ст/15..Ст/19 на отм. +4,700..+10,700	

Оптимизация резки отдельных стержней

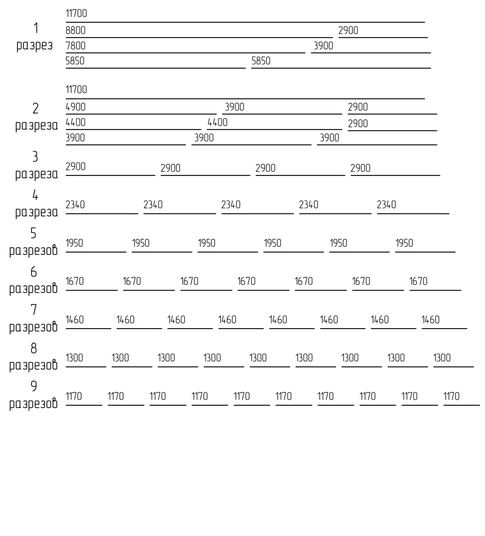

1. Проектная документация по объекту ««Многофункциональный жилой комплекс, расположенный по адресу: г. Тюмень, ул. Полевая. 1 этап» выполнена на основании:
   - задания на проектирование;
   - отчета по инженерно-геологическим изысканиям по объекту «Многофункциональный жилой комплекс, расположенный по адресу: г. Тюмень, ул. Полевая. 1 этап» выполняется в соответствии с техническим заданием, на основании приложения №5 от 22 апреля 2024 г. к договору 006/23-СМСС от 04 апреля 2023 г., заключенного между ООО Фирма «Прогноз» и ООО «СЗ «Сибиан-Северстрой».
2. Все рекомендуемые технические решения отвечают требованиям действующих норм, правил и стандартов.
3. Все приведенные в комплекте технические решения применимы исключительно к данному объекту.
4. В данном комплекте чертежей разработаны основные конструктивные решения по устройству монолитных стен, колонн, пилонов.
5. Расчетная температура наружного воздуха наиболее холодной пятидневки с обеспеченностью 0,92 минус 36°С.
6. Нормативное значение веса снегового покрова для III района 1,6 кПа (160 кгс/м²) в соответствии с СП 20.13330.2016 "Актуализированная редакция СНиП 2.01.07-85*. "Нагрузки и воздействия".
7. Нормативное значение ветрового давления для I района 0,23 кПа (23 кгс/м²) в соответствии с СП 20.13330.2016 "Актуализированная редакция СНиП 2.01.07-85*. "Нагрузки и воздействия".
8. Уровень ответственности здания - нормальный в соответствии с федеральным законом "Технический регламент о безопасности зданий и сооружений" от 30.12.2009 №384-ФЗ".
9. Классификация здания в соответствии с федеральным законом "Технический регламент о требованиях пожарной безопасности "от 22.07.2008 №123-ФЗ".
   - Степень огнестойкости – II;
   - Класс конструктивной пожарной опасности – С0;
   - Класс функциональной пожарной опасности: Ф1.3 – жилые секции.
10. За относительную отметку нуля 0,000 для жилых секций принята отметка чистого пола первого этажа, что соответствует абсолютной отметке 78,70 м.
11. При производстве и приемке строительно-монтажных работ руководствоваться:
    - СП 70.13330.2012 "Актуализированная редакция СНиП 3.03.01-87 "Несущие и ограждающие конструкции";
    - Приказ Минтруда России от 11.12.2020 № 883н "Об утверждении Правил по охране труда при строительстве, реконструкции и ремонте".
12. Запрещается приступать к выполнению работ без проекта производства работ (ППР).
13. Основные несущие конструкции - монолитные железобетонные, из бетона класса не ниже В25.
14. Сварку ручную электродуговую производить согласно ГОСТ 5264-80 и ГОСТ 14098-2014 электродами типа Э50 ГОСТ 9467-75. Катеты сварных швов принимать по наименьшей толщине соединяемых элементов.
15. Открытые участки металлических элементов грунтовать и покрыть эмалью, общую толщину покрытия обеспечить не менее 80 мкм грунт Г. Ф-021 по ГОСТ 25129-2020, эмаль ПФ-115 по ГОСТ 6465-76.
16. Заготовку арматурных стержней, каркасов, производство монолитных бетонных работ выполнять в соответствии с требованиями СП 435.1325800.2018 "Конструкции бетонные и железобетонные монолитные. Правила производства и приемки работ".
17. Арматура класса А500С, А240 по ГОСТ 34028-2016.
18. Минимальный диаметр оправки d/on для стержней арматуры периодического профиля принимать в зависимости от диаметра стержня d/s и не менее d/on=5d/s, при d/s<20, d/on=8d/s, d/s≥20.
19. Все пересечения продольных и поперечных стержней вязаные. Вязку рабочей арматуры выполнять отожженной проволокой, диаметром не менее 1,2 мм по ГОСТ 3282-74 через узел в шахматном порядке.
20. Устройство рабочих швов бетонирования выполнить в соответствии с требованиями СП 70.13330.2012 "Несущие и ограждающие конструкции. Актуализированная редакция (СНиП 3.03.01-87" (п. 5.3.12).
21. Устройство рабочих швов бетонирования выполнять в соответствии с решениями и порядком их устройства, предусмотренными проектной документацией и ППР, а так же необходимо согласовать с разработчиками данного проекта.
22. Поверхность рабочих швов, устраиваемых при укладке бетонной смеси с перерывами, должна быть перпендикулярна оси бетонируемых колонн, поверхности плит и стен. Возобновление бетонирования допускается производить после очистки бетонной поверхности от загрязнений и по достижении бетоном прочности не менее 1,5 МПа.
23. Отсечку рабочих швов выполнять из сетки "Рабица" по ГОСТ 5336-80* с ячейкой 20х20 мм.
24. Вертикальные рабочие швы бетонирования в стенах допускается выполнять на расстоянии около 1 м от внутреннего угла, они должны располагаться не ближе 1 м от проема. По этажам рабочие швы должны располагаться "в разбежку". Горизонтальные рабочие швы бетонирования необходимо устраивать под плитой перекрытия. Допускается располагать ниже плиты в случае, если это позволит повысить качество узла сопряжения плита + стена.
25. В колоннах и пилонах вертикальные рабочие швы недопустимы. Горизонтальные рабочие швы бетонирования в вертикальных конструкциях необходимо устраивать под плитой перекрытия или балкой. Допускается их располагать ниже плиты (балки) в случае если это позволит повысить качество узла сопряжения плита (балка) +колонна (пилон), но, в таком случае, отступ шва от плиты должен быть не менее 1/3 высоты пилона.
26. Для жилых домов устройство рабочих швов бетонирования в плитах перекрытия без согласования с проектной организацией не допускается. Горизонтальные рабочие швы по толщине плиты перекрытия не допускаются. Плиту (участок плиты) бетонировать до проектной отметки за один раз.
27. Допускается выполнять рабочий шов (горизонтальный) по верху плиты перекрытия (в части сопряжения вертикальных конструкций с плитой перекрытия).
28. Перед бетонированием очередной захватки с поверхности рабочих швов должны быть удалены организующие стальные сетки, швы должны быть очищены от мусора, грязи, масел, снега и льда, цементной пленки.
29. Распалубку и монтаж вышележащих конструкций производить после набора бетоном 70% прочности.
30. Отверстия размером менее 150х150 мм выполнить по месту, по чертежам соответствующих разделов.
31. Фундамент железобетонный, плитный.
32. Для обеспечения безопасности строительства и эксплуатационной надежности необходимо осуществлять геодезический мониторинг за осадками строящегося здания, для чего на торце монолитной плиты перекрытия над техподпольем установить геодезические марки с фиксацией их высотного положения (не менее 2 марок на секцию). Положение марок согласовать с проектной организацией. Замеры и фиксацию осадки и крена фундаментов строящегося здания осуществлять после возведения каждого 2-3 этажа, но не реже 1 раза в месяц в процессе строительства, и не реже 1 раза в квартал на протяжении 1-го года эксплуатации. Результаты замеров должны фиксироваться в специальном журнале. В случае если разность осадок различных частей здания составит 30мм и более необходимо об этом поставить в известность проектную организацию.
33. Настоящий комплект чертежей разработан для производства работ при ожидаемой среднесуточной температуре наружного воздуха выше +5°С и минимальной суточной температуре выше 0°С.
34. Акты на скрытые работы выполнить согласно приказа Минстроя России от 16.05.2023 № 344/пр.
35. Все монолитные железобетонные элементы лестничной клетки и паркингов, а также прочих видимых элементов выполнить классом бетонной поверхности А3. Остальные конструкции выполнить классом бетонной поверхности А6.

Производства работ в зимних условиях

Правила производства работ в зимних условиях распространяются на период строительства при среднесуточной температуре ниже +5°С и минимальной суточной температуре ниже 0°С.

- Работы в зимних условиях должны производиться в соответствии с ППР, СП 70.13330.2012.
- Состояние основания, на которое укладывается бетонная смесь, а также температура основания и способ укладки исключать возможность замерзания бетонной смеси в зоне контакта с основанием.
- При температуре воздуха ниже минус 10°С бетонирование густоармированных конструкций с арматурой диаметром больше 25 мм, арматурой из жестких прокатных профилей или с крупными металлическими закладными частями следует выполнять с предварительным отогревом металла до положительной температуры или местным вибрированием смеси в приоритарной и опалубочной зонах, за исключением случаев укладки предварительно разогретых бетонных смесей (при температуре смеси выше 5°С).
- Продолжительность вибрирования бетонной смеси должна быть увеличена не менее чем на 25 % по сравнению с летними условиями.
- Способы и средства транспортирования должны обеспечивать предотвращение снижения температуры бетонной смеси ниже требуемой по расчету.
- Неопалубленные поверхности конструкций следует укрывать паро- и теплоизоляционными материалами непосредственно по окончании бетонирования.
- Выпуски арматуры забетонированных конструкций должны быть укрыты или утеплены на высоту (длину) не менее чем 0,5м до укладки бетонной смеси полости после установки арматуры и опалубки должны быть закрыты брезентом или каким-либо другим материалом от попадания в них снега, дождя и посторонних предметов. В случае, если полости не закрыли и на арматуре и опалубке образовалась наледь, ее следует удалить перед укладкой бетонной смеси продувкой горячим воздухом. Не допускается для этой цели применять пар.
- Прогрев бетона обязателен.
- Прогрев бетона необходимо производить в соответствии с технологическими картами.
- При применении бетонов с противоморозными добавками следует учитывать ограничения в области применения и процентом содержания в бетоне различных добавок, установленных СП 70.13330.2012.
- При обогреве бетона с противоморозной добавкой должна быть исключена возможность местного нагрева поверхностных слоев бетона выше 25 С.
- Для защиты от вымораживания влаги открытые поверхности свежеуложенного бетона вместе с примыкающими поверхностями опалубки должны быть надежно укрыты.
- При среднесуточной температуре наружного воздуха ниже +5°С должен осуществляться систематический особо строгий контроль за производством работ, качеством материалов, прочностью бетона в соответствии со СП 70.13330.2012. При бетонировании должны вестись журнал бетонных работ и журнал контроля температур, которые заносятся все необходимые данные о бетоне (в том числе наименование и количество примененных противоморозных добавок и о методах, сроках, тепловом режиме его выдерживания.
- Способ прогрева бетона устанавливается в ППР с учетом рекомендаций, приведенных в СП 70.13330.2012 (приложение Р) и указывается для каждого конструктивного элемента.

Перечень актов, составление которых необходимо для освидетельствования скрытых работ

- акт приемки опалубки конструкций перед бетонированием;
- акт приемки армирования конструкций;
- акт приемки бетонирования конструкций;
- акт освидетельствования и приемки деформационных швов;
- акт на выполнение антикоррозионного покрытия стальных элементов.

Акты освидетельствования скрытых работ до подписания должны в обязательном порядке дополняться подтверждающей исполнительной документацией (схемами, чертежами, паспортами и сертификатами на материалы и т.д.) в необходимом объеме согласно требованиям СП 48.13330.2019, ГОСТ Р 51872-2019, "Исполнительная документация в строительстве".

Диаметр стержня ds, мм	Диаметр оправки don, мм
6	15
8	40
10	50
16	80
20	160
25	200

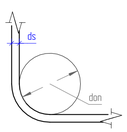

Типовое армирование стен

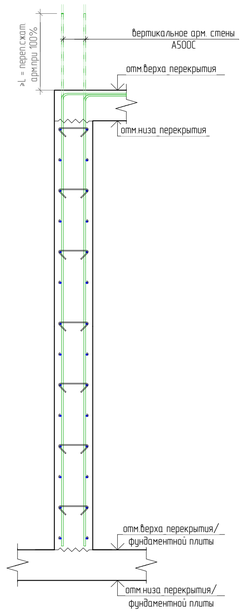

Узел установки поз. Ш

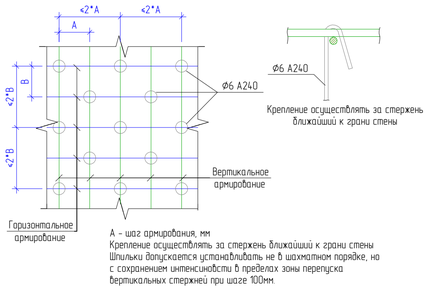

Г-образное пересечение колонн, стен с перекрытием

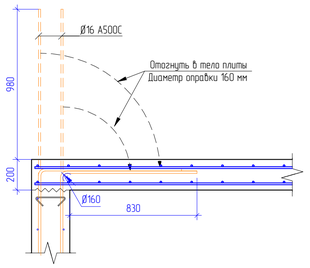

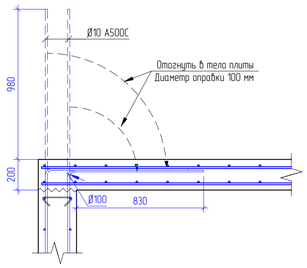

Т-образное пересечение стен с перекрытием

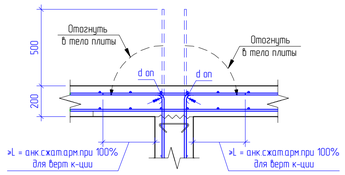

Блокировочная схема

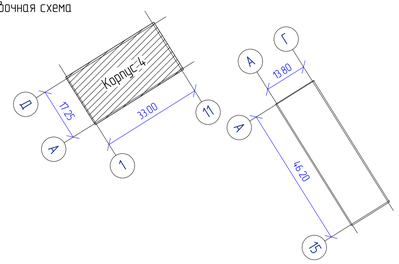

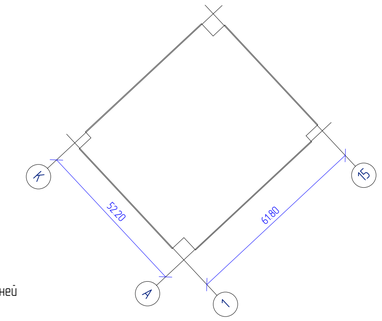

Узлы обрамления отверстий стен

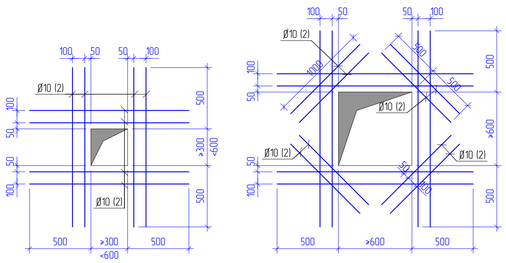

Узел устройства гильзы в монолитной стене

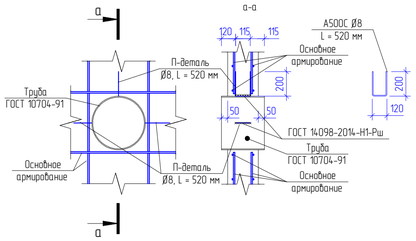

Расшифровка марки пилонов

П1-Т1.16А

- Тип сечения пилона
- Тип колонны по высоте
- Диаметр продольных арм. стержней
- Тип армирования колонны

Условные обозначения арматурных стержней

- арматура Ø6 А240 ГОСТ 34028-2016
- арматура Ø8 А500С ГОСТ 34028-2016
- арматура Ø10 А500С ГОСТ 34028-2016
- арматура Ø16 А500С ГОСТ 34028-2016
- арматура Ø20 А500С ГОСТ 34028-2016
- арматура Ø25 А500С ГОСТ 34028-2016

Изм.	Кол.уч.	Лист	№ док.	Подп.	Дата	218-4-24-КЖ2.1В «Многофункциональный жилой комплекс, расположенный по адресу: г. Тюмень, ул. Полевая. 1 этап»			
Разработал		Каранкевич			01.25	Корпус 4	Стадия	Лист	Листов
Проверил		Галец			01.25		Р	1	18
Конструктор		Усанова			01.25				
Н.контроль		Валиев			01.25	Общие данные	АСП Вертикаль		
ГИП		Айдакова			01.25				

Формат А1А

Взам. инв. №

Подп. и дата

Инв. № подл.

Схема расположения вертикальных конструкций 1 этажа на отм. -0,150

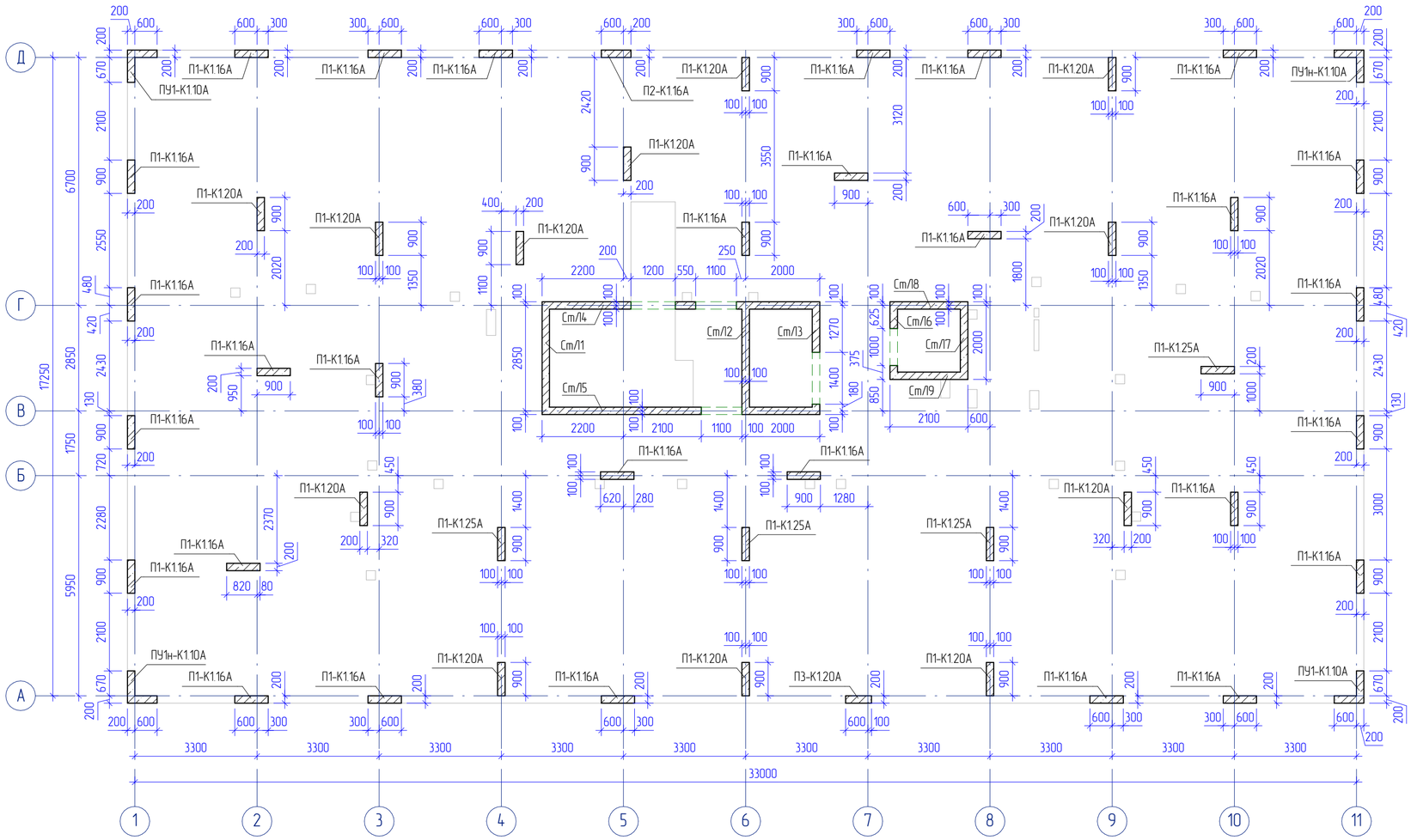

Спецификация к схеме расположения вертикальнрых конструкций 1 этажа на отм. -0,150

Марка	Обозначение	Наименование	Кол.	Масса, ед.кг	Приме- чание
П1-К1.16А	См. лист 6	Пилон 200х900	29		0,84 $м^3$
П1-К1.20А	См. лист 6	Пилон 200х900	12		0,84 $м^3$
П1-К1.25А	См. лист 6	Пилон 200х900	4		0,84 $м^3$
П2-К1.16А	См. лист 7	Пилон 200х800	1		0,74 $м^3$
П3-К1.20А	См. лист 7	Пилон 200х700	1		0,65 $м^3$
ПУ1-К1.10А	См. лист 8	Пилон угловой 800х870	2		1,37 $м^3$
ПУ1н-К1.10А	См. лист 8	Пилон угловой 800х870	2		1,37 $м^3$
Ст/Л1	См. лист 10	Стена t=200	1		2,46 $м^3$
Ст/Л2	См. лист 10	Стена t=200	1		2,46 $м^3$
Ст/Л3	См. лист 10	Стена t=200	1		1,83 $м^3$
Ст/Л4	См. лист 11	Стена t=200	1		6,22 $м^3$
Ст/Л5	См. лист 12	Стена t=200	1		6,43 $м^3$
Ст/Л6	См. лист 13	Стена t=200	1		1,16 $м^3$
Ст/Л7	См. лист 13	Стена t=200	1		1,58 $м^3$
Ст/Л8	См. лист 14	Стена t=200	1		1,95 $м^3$
Ст/Л9	См. лист 14	Стена t=200	1		1,95 $м^3$

* объем бетона указан на 1 экземпляр марки

Ведомость расхода стали

Марка элемента	Изделия арматурные								
	Арматура класса								Всего
	А240		А500С						
	ГОСТ 34028-2016		ГОСТ 34028-2016						
	Ø6	Итого	Ø8	Ø10	Ø16	Ø20	Ø25	Итого	
П1-К1.16А	0	0	1045,16	0	3621,52	0	0	4666,68	4666,68
П1-К1.20А	0	0	432,48	0	0	2424,24	0	2856,72	2856,72
П1-К1.25А	0	0	148,4	0	0	0	1263,36	1411,76	1411,76
П2-К1.16А	0	0	33,32	0	124,88	0	0	158,2	158,2
П3-К1.20А	0	0	30,6	0	0	173,16	0	203,76	203,76
ПУ1-К1.10А	0	0	122,4	118,8	0	0	0	241,2	241,2
ПУ1н-К1.10А	0	0	122,4	118,8	0	0	0	241,2	241,2
Ст/Л1	6,24	6,24	80,96	85,8	0	0	0	166,76	173
Ст/Л2	6,24	6,24	80,96	85,8	0	0	0	166,76	173
Ст/Л3	4,44	4,44	71,24	87,24	0	0	0	158,48	162,92
Ст/Л4	16,32	16,32	165,76	255,48	0	0	0	421,24	437,56
Ст/Л5	17,82	17,82	167,21	257,26	0	0	0	424,47	442,29
Ст/Л6	1,44	1,44	49,27	52	0	0	0	101,27	102,71
Ст/Л7	2,76	2,76	61,18	59,4	0	0	0	120,58	123,34
Ст/Л8	2,76	2,76	63,48	85,8	0	0	0	149,28	152,04
Ст/Л9	2,76	2,76	61,18	85,8	0	0	0	146,98	149,74

Примечание:

1. Пилоны с индексом "н" выполнить зеркально

Изм.	Кол.уч.	Лист	№ док.	Подп.	Дата
Разработал		Каранкевич		Каранкевич	01.25
Проверил		Галец		Галец	01.25
Н.контроль		Валиев		Валиев	01.25

218-4-24-КЖ2.1.В

«Многофункциональный жилой комплекс, расположенный по адресу: г. Тюмень, ул. Полевая. 1 этап»

Корпус 4

Стадия	Лист	Листов
Р	2	

Схема расположения вертикальных конструкций 1 этажа на отм. -0,150

АСП Вертикаль

Формат А2А

Взам. инв. №

Подп. и дата

Инв. № подл.

Схема расположения вертикальных конструкций 2 этажа на отм. +4,700

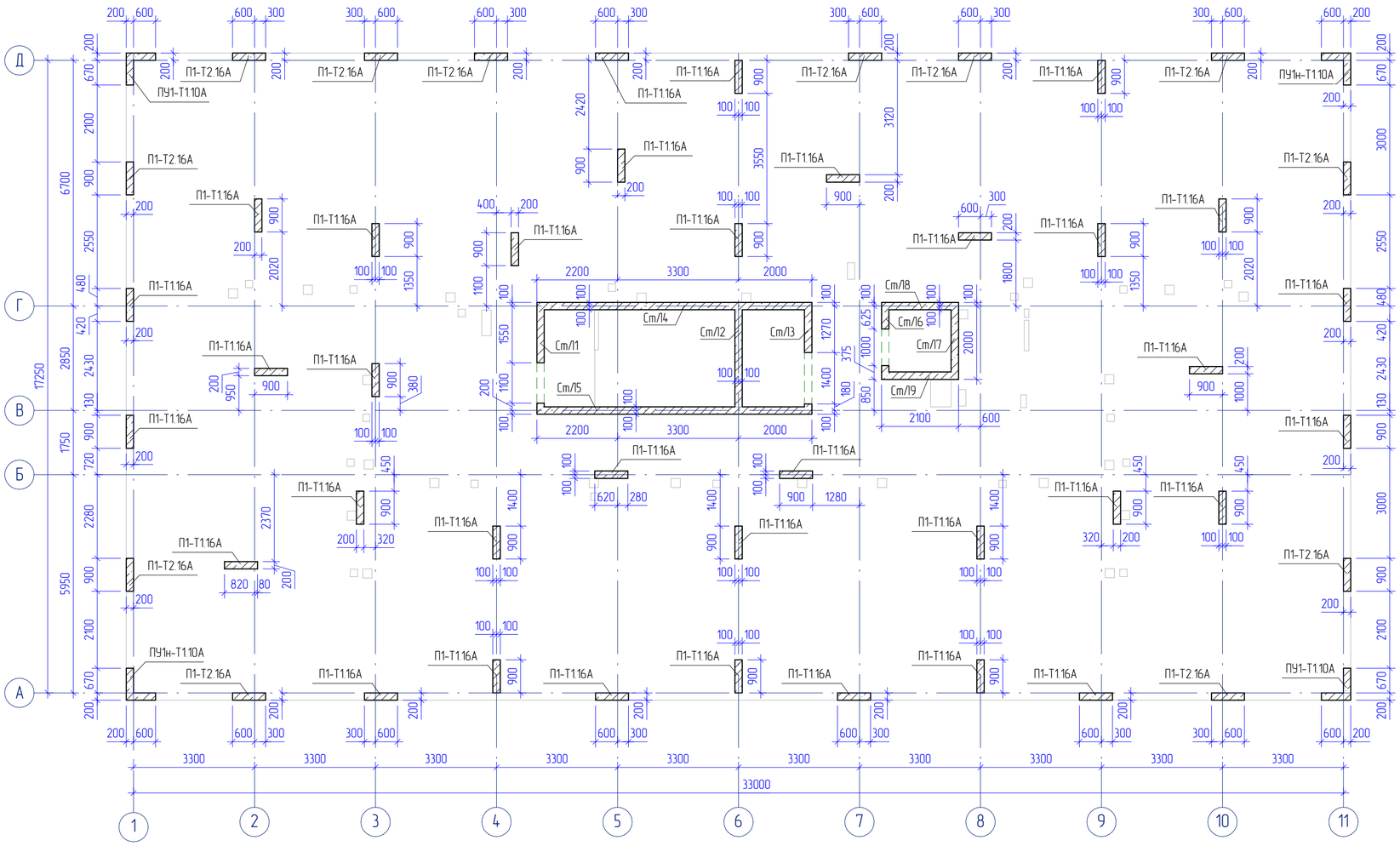

Спецификация к схеме расположения вертикальнрых конструкций 2 этажа на отм. +4,700

Марка	Обозначение	Наименование	Кол.	Масса, ед.кг	Приме- чание
П1-Т1.16А	См. лист 9	Пилон 200х900	35		0,50 $м^3$
П1-Т2.16А	См. лист 9	Пилон 200х900	12		0,45 $м^3$
ПУ1-Т1.10А	См. лист 9	Пилон угловой 800х870	2		0,74 $м^3$
ПУ1н-Т1.10А	См. лист 9	Пилон угловой 800х870	2		0,74 $м^3$
Ст/1 1	См. лист 16	Стена t=200	1		1,00 $м^3$
Ст/1 2	См. лист 16	Стена t=200	1		1,59 $м^3$
Ст/1 3	См. лист 16	Стена t=200	1		0,87 $м^3$
Ст/1 4	См. лист 16	Стена t=200	1		4,16 $м^3$
Ст/1 5	См. лист 17	Стена t=200	1		4,14 $м^3$
Ст/1 6	См. лист 17	Стена t=200	1		0,51 $м^3$
Ст/1 7	См. лист 17	Стена t=200	1		0,95 $м^3$
Ст/1 8	См. лист 17	Стена t=200	1		1,18 $м^3$
Ст/1 9	См. лист 17	Стена t=200	1		1,18 $м^3$

* объем бетона указан на 1 экземпляр марки

Ведомость расхода стали

Марка элемента	Изделия арматурные						
	Арматура класса						Всего
	А240		А500С				
	ГОСТ 34028-2016		ГОСТ 34028-2016				
	Ø6	Итого	Ø8	Ø10	Ø16	Итого	
П1-Т1.16А	0	0	779,1	0	2940	3719,1	3719,1
П1-Т2.16А	0	0	267,12	0	1008	1275,12	1275,12
ПУ1-Т1.10А	0	0	75,6	77,76	0	153,36	153,36
ПУ1н-Т1.10А	0	0	75,6	77,76	0	153,36	153,36
Ст/1 1	1,98	1,98	44,73	52,92	0	97,65	99,63
Ст/1 2	4,08	4,08	52,8	62,66	0	115,46	119,54
Ст/1 3	1,98	1,98	41,15	49,69	0	90,84	92,82
Ст/1 4	12,6	12,6	98,28	192,8	0	291,08	303,68
Ст/1 5	12,6	12,6	98,28	202,44	0	300,72	313,32
Ст/1 6	0,36	0,36	25,33	27,23	0	52,56	52,92
Ст/1 7	1,68	1,68	37,24	43,38	0	80,62	82,3
Ст/1 8	1,68	1,68	38,64	62,66	0	101,3	102,98
Ст/1 9	1,68	1,68	38,64	62,66	0	101,3	102,98

Примечание:

1. Пилоны с индексом "н" выполнить зеркально

Взам. инв. №	Подп. и дата	Инв. № подл.

Изм.	Кол.уч	Лист	№ док.	Подп.	Дата	218-4-24-КЖ2.1В			
						«Многофункциональный жилой комплекс, расположенный по адресу: г. Тюмень, ул. Полевая. 1 этап»			
Разработал		Каранкевич		Каранкевич	01.25	Корпус 4	Стадия	Лист	Листов
Проверил		Галец		Галец	01.25		Р	3	
Н.контроль		Валиев		Валиев	01.25	Схема расположения вертикальных конструкций 2 этажа на отм. +4,700	АСП Вертикаль		

Формат А2А

Схема расположения вертикальных конструкций 3 этажа на отм. +7,700

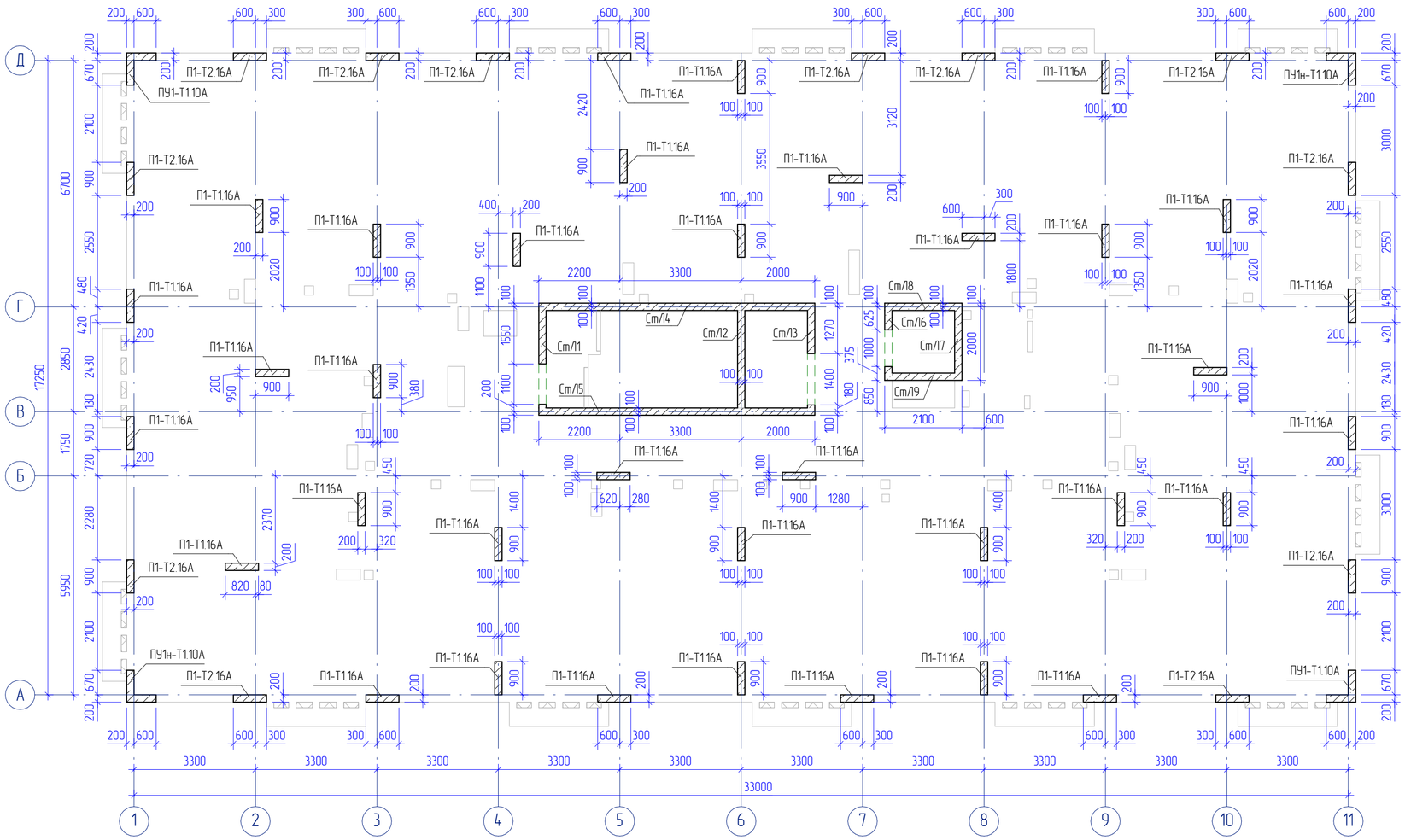

Спецификация к схеме расположения вертикальнрых конструкций 3 этажа на отм. +7,700

Марка	Обозначение	Наименование	Кол.	Масса, ед.кг	Приме- чание
П1-Т1.16А	См. лист 9	Пилон 200х900	35		0,50 м³
П1-Т2.16А	См. лист 9	Пилон 200х900	12		0,45 м³
ПУ1-Т1.10А	См. лист 9	Пилон угловой 800х870	2		0,74 м³
ПУ1н-Т1.10А	См. лист 9	Пилон угловой 800х870	2		0,74 м³
Ст/1 1	См. лист 16	Стена t=200	1		1,00 м³
Ст/1 2	См. лист 16	Стена t=200	1		1,59 м³
Ст/1 3	См. лист 16	Стена t=200	1		0,87 м³
Ст/1 4	См. лист 16	Стена t=200	1		4,16 м³
Ст/1 5	См. лист 17	Стена t=200	1		4,14 м³
Ст/1 6	См. лист 17	Стена t=200	1		0,51 м³
Ст/1 7	См. лист 17	Стена t=200	1		0,95 м³
Ст/1 8	См. лист 17	Стена t=200	1		1,18 м³
Ст/1 9	См. лист 17	Стена t=200	1		1,18 м³

* объем бетона указан на 1 экземпляр марки

Ведомость расхода стали

Марка элемента	Изделия арматурные						
	Арматура класса						Всего
	А240		А500С				
	ГОСТ 34028-2016		ГОСТ 34028-2016				
	Ø6	Итого	Ø8	Ø10	Ø16	Итого	
П1-Т1.16А	0	0	779,1	0	2940	3719,1	3719,1
П1-Т2.16А	0	0	267,12	0	1008	1275,12	1275,12
ПУ1-Т1.10А	0	0	75,6	77,76	0	153,36	153,36
ПУ1н-Т1.10А	0	0	75,6	77,76	0	153,36	153,36
Ст/1 1	1,98	1,98	44,73	52,92	0	97,65	99,63
Ст/1 2	4,08	4,08	52,8	62,66	0	115,46	119,54
Ст/1 3	1,98	1,98	41,15	49,69	0	90,84	92,82
Ст/1 4	12,6	12,6	98,28	192,8	0	291,08	303,68
Ст/1 5	12,6	12,6	98,28	202,44	0	300,72	313,32
Ст/1 6	0,36	0,36	25,33	27,23	0	52,56	52,92
Ст/1 7	1,68	1,68	37,24	43,38	0	80,62	82,3
Ст/1 8	1,68	1,68	38,64	62,66	0	101,3	102,98
Ст/1 9	1,68	1,68	38,64	62,66	0	101,3	102,98

Примечание:
1. Пилоны с индексом "н" выполнить зеркально

Взам. инв. №	Подп. и дата	Инв. № подл.

Изм.	Кол.уч	Лист	№ док.	Подп.	Дата	218-4-24-КЖ2.1.В			
						«Многофункциональный жилой комплекс, расположенный по адресу: г. Тюмень, ул. Полевая. 1 этап»			
Разработал		Каранкевич			01.25	Корпус 4	Стадия	Лист	Листов
Проверил		Галец			01.25		Р	4	
Н.контроль		Валиев			01.25	Схема расположения вертикальных конструкций 3 этажа на отм. +7,700	АСП Вертикаль		

Формат А2А

Схема расположения вертикальных конструкций 4 этажа на отм. +10,700

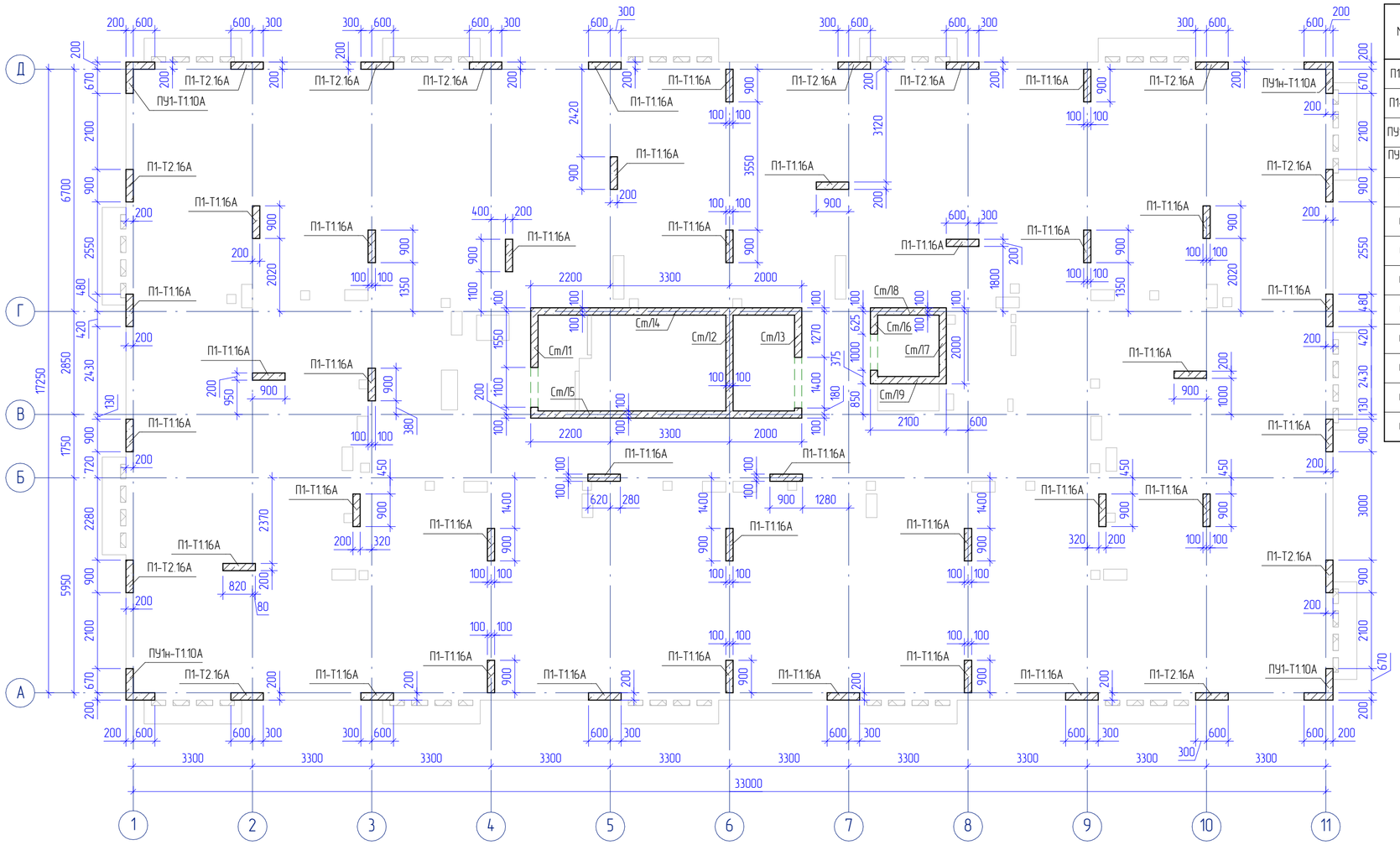

Спецификация к схеме расположения вертикальнрых конструкций 4 этажа на отм. +10,700

Марка	Обозначение	Наименование	Кол.	Масса, ед.кг	Приме- чание
П1-Т1.16А	См. лист 9	Пилон 200х900	35		0,50 $м^3$
П1-Т2.16А	См. лист 9	Пилон 200х900	12		0,45 $м^3$
ПУ1-Т1.10А	См. лист 9	Пилон угловой 800х870	2		0,74 $м^3$
ПУ1н-Т1.10 А	См. лист 9	Пилон угловой 800х870	2		0,74 $м^3$
Ст/1 1	См. лист 16	Стена t=200	1		1,00 $м^3$
Ст/1 2	См. лист 16	Стена t=200	1		1,59 $м^3$
Ст/1 3	См. лист 16	Стена t=200	1		0,87 $м^3$
Ст/1 4	См. лист 16	Стена t=200	1		4,16 $м^3$
Ст/1 5	См. лист 17	Стена t=200	1		4,14 $м^3$
Ст/1 6	См. лист 17	Стена t=200	1		0,51 $м^3$
Ст/1 7	См. лист 17	Стена t=200	1		0,95 $м^3$
Ст/1 8	См. лист 17	Стена t=200	1		1,18 $м^3$
Ст/1 9	См. лист 17	Стена t=200	1		1,18 $м^3$

* объем бетона указан на 1 экземпляр марки

Ведомость расхода стали

Марка элемента	Изделия арматурные						
	Арматура класса						Всего
	А240		А500С				
	ГОСТ 34028-2016		ГОСТ 34028-2016				
	Ø6	Итого	Ø8	Ø10	Ø16	Итого	
П1-Т1.16А	0	0	779,1	0	2940	3719,1	3719,1
П1-Т2.16А	0	0	267,12	0	1008	1275,12	1275,12
ПУ1-Т1.10А	0	0	75,6	77,76	0	153,36	153,36
ПУ1н-Т1.10А	0	0	75,6	77,76	0	153,36	153,36
Ст/1 1	1,98	1,98	44,73	52,92	0	97,65	99,63
Ст/1 2	4,08	4,08	52,8	62,66	0	115,46	119,54
Ст/1 3	1,98	1,98	41,15	49,69	0	90,84	92,82
Ст/1 4	12,6	12,6	98,28	192,8	0	291,08	303,68
Ст/1 5	12,6	12,6	98,28	202,44	0	300,72	313,32
Ст/1 6	0,36	0,36	25,33	27,23	0	52,56	52,92
Ст/1 7	1,68	1,68	37,24	43,38	0	80,62	82,3
Ст/1 8	1,68	1,68	38,64	62,66	0	101,3	102,98
Ст/1 9	1,68	1,68	38,64	62,66	0	101,3	102,98

Примечание:

1. Пилоны с индексом "н" выполнить зеркально

Взам. инв. №	Подп. и дата	Инв. № подл.

Изм.	Кол.уч	Лист	№ док.	Подп.	Дата	218-4-24-КЖ2.1.В			
						«Многофункциональный жилой комплекс, расположенный по адресу: г. Тюмень, ул. Полевая. 1 этап»			
Разработал		Каранкевич		Каранкевич	01.25	Корпус 4	Стадия	Лист	Листов
Проверил		Галец		Галец	01.25		Р	5	
Н.контроль		Валиев		Валиев	01.25	Схема расположения вертикальных конструкций 4 этажа на отм. +10,700	АСП Вертикаль		

Формат А2А

Пилон П1-К1.20А

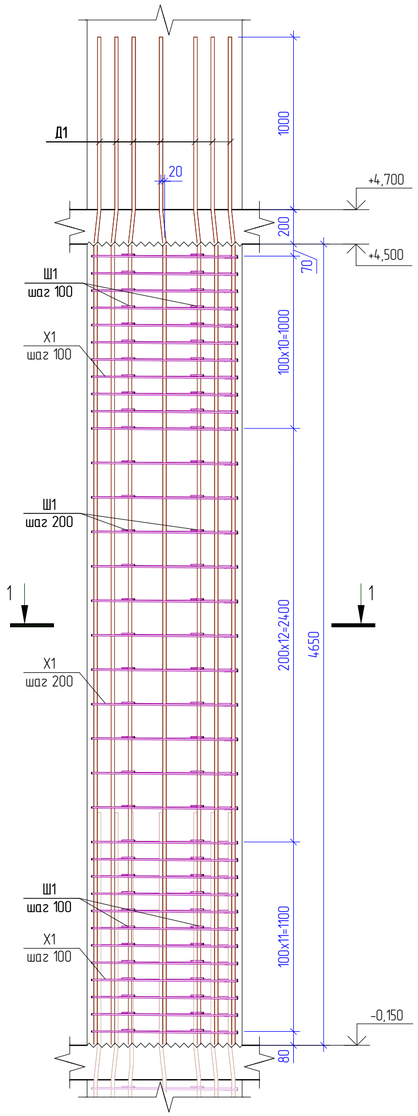

1 - 1

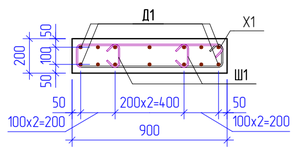

Пилон П1-К1.16А

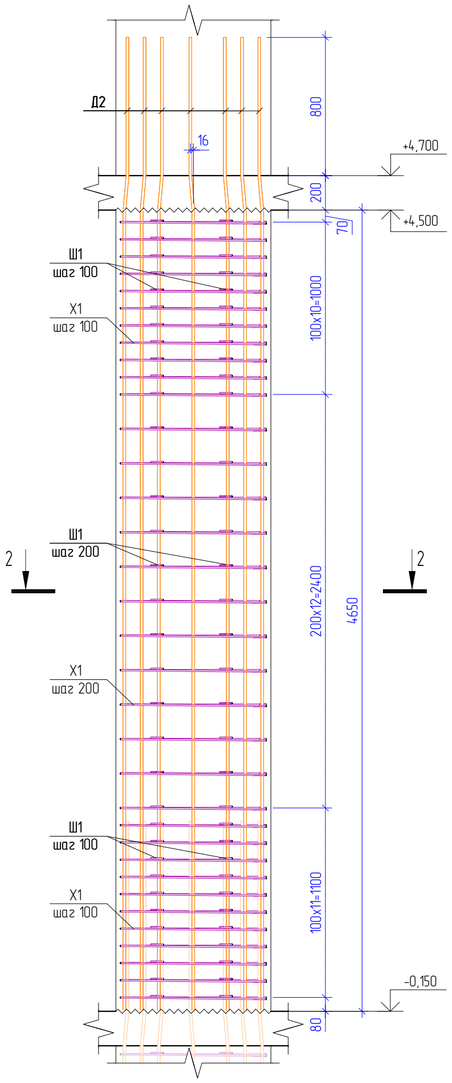

2 - 2

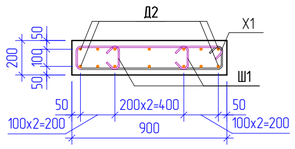

Пилон П1-К1.25А

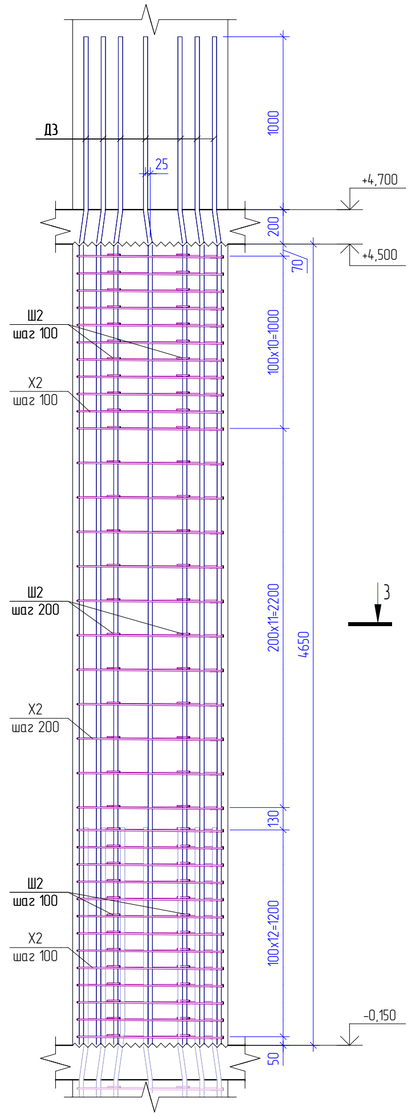

3 - 3

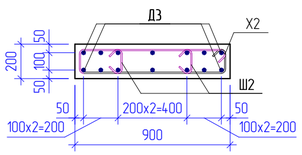

Спецификация на устройство пилона П1-К1.20А

Поз.	Обозначение	Наименование	Кол.	Масса ед.,кг	Приме-чание
		П1-К1.20А			
Х1		Ø 8 А500С ГОСТ 34028-2016 L = 2125	34	0,839	
Д1		Ø 20 А500С ГОСТ 34028-2016 L = 5850	14	14,426	
Ш1		Ø 8 А500С ГОСТ 34028-2016 L = 275	68	0,109	
		Материалы			
П1-К1.20А	ГОСТ 26633-2015	Бетон В25, F200	0,84		$м^3$

Спецификация на устройство пилона П1-К1.16А

Поз.	Обозначение	Наименование	Кол.	Масса ед.,кг	Приме-чание
		П1-К1.16А			
Х1		Ø 8 А500С ГОСТ 34028-2016 L = 2125	34	0,839	
Д2		Ø 16 А500С ГОСТ 34028-2016 L = 5655	14	8,924	
Ш1		Ø 8 А500С ГОСТ 34028-2016 L = 275	68	0,109	
		Материалы			
П1-К1.16А	ГОСТ 26633-2015	Бетон В25, F200	0,84		$м^3$

Спецификация на устройство пилона П1-К1.25А

Поз.	Обозначение	Наименование	Кол.	Масса ед.,кг	Приме-чание
		П1-К1.25А			
Х2		Ø 8 А500С ГОСТ 34028-2016 L = 2135	35	0,843	
Д3		Ø 25 А500С ГОСТ 34028-2016 L = 5855	14	22,559	
Ш2		Ø 8 А500С ГОСТ 34028-2016 L = 280	70	0,111	
		Материалы			
П1-К1.25А	ГОСТ 26633-2015	Бетон В25, F200	0,84		$м^3$

Ведомость деталей П1-К1.20А, П1-К1.16А, П1-К1.25А

Поз.	Эскиз	
Х 1	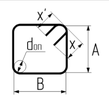	А=835; В=120; х=70; х'=70; α=90°; don=40
Х 2		А=835; В=125; х=70; х'=70; α=90°; don=40
Д 1	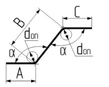	А=1005; В=200; С=4650; α=174°; don=160

Ведомость деталей П1-К1.20А, П1-К1.16А, П1-К1.25А

Поз.	Эскиз	
Д 2	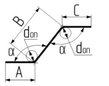	А=805; В=200; С=4650; α=175°; don=80
Д 3	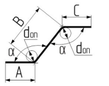	А=1010; В=200; С=4650; α=172°; don=200

Ведомость деталей П1-К1.20А, П1-К1.16А, П1-К1.25А

Поз.	Эскиз	
Ш 1	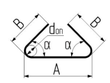	А=135; В=70; α=45°; don=40
Ш 2	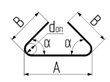	А=140; В=70; α=45°; don=40

* - длины стержней даны с учетом при проведении гибочных операций

Взам. инв. №

Подп. и дата

Инв. № подл.

Изм.	Кол.уч	Лист	№ док.	Подп.	Дата
Разработал		Каранкевич			01.25
Проверил		Галец			01.25
Н.контроль		Валиев			01.25

218-4-24-КЖ2.1В

«Многофункциональный жилой комплекс, расположенный по адресу: г. Тюмень, ул. Полевая. 1 этап»

Корпус 4

Стадия	Лист	Листов
Р	6	

Пилоны П1-К1.20А, П1-К1.16А, П1-К1.25А

АСП Вертикаль

Формат А2А

Пилон П2-К1.16А

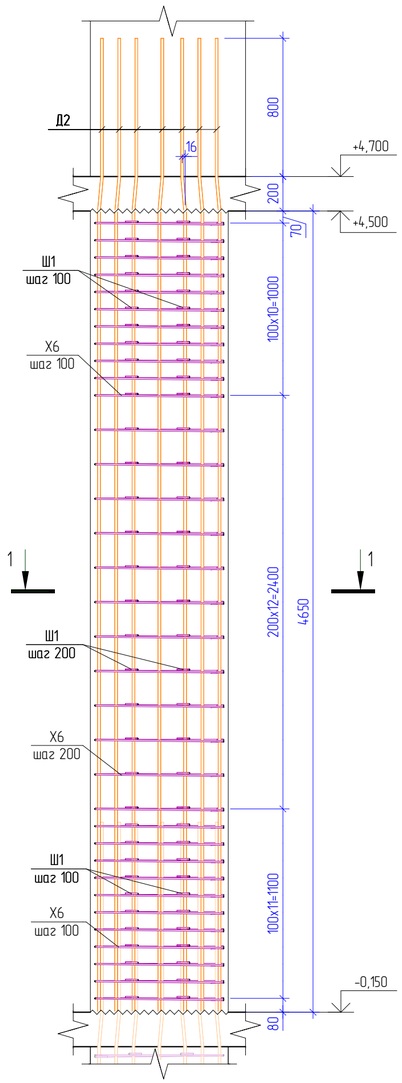

1 - 1

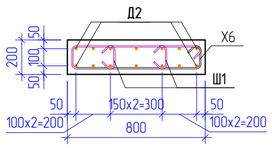

Пилон П3-К1.20А

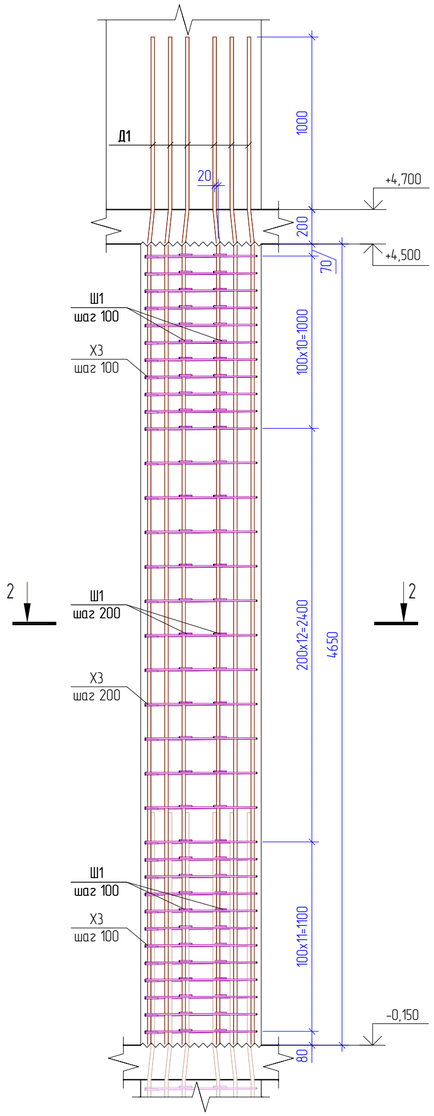

2 - 2

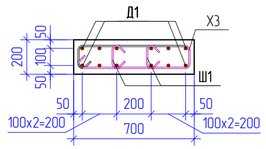

Ведомость деталей П2-К1.16А, П3-К1.20А

Поз.	Эскиз	
Х 3	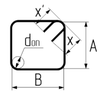	A=635; B=120; x=70; x'=70; α=90°; dоп=40
Х 6	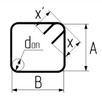	A=735; B=120; x=70; x'=70; α=90°; dоп=40
Д 1	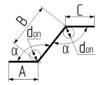	A=1005; B=200; C=4650; α=174°; dоп=160
Д 2	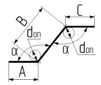	A=805; B=200; C=4650; α=175°; dоп=80
Ш 1	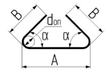	A=135; B=70; α=45°; dоп=40

* - длины стержней даны с учетом при проведении гибочных операций

Спецификация на устройство пилона П2-К1.16А

Поз.	Обозначение	Наименование	Кол.	Масса ед.,кг	Приме-чание
		П2-К1.16А			
Х6		Ø 8 А500С ГОСТ 34028-2016 L = 1925	34	0,76	
Д2		Ø 16 А500С ГОСТ 34028-2016 L = 5655	14	8,924	
Ш1		Ø 8 А500С ГОСТ 34028-2016 L = 275	68	0,109	
		Материалы			
П2-К1.16А	ГОСТ 26633-2015	Бетон В25, F200	0,74		$м^3$

Спецификация на устройство пилона П3-К1.20А

Поз.	Обозначение	Наименование	Кол.	Масса ед.,кг	Приме-чание
		П3-К1.20А			
Х3		Ø 8 А500С ГОСТ 34028-2016 L = 1725	34	0,681	
Д1		Ø 20 А500С ГОСТ 34028-2016 L = 5850	12	14,426	
Ш1		Ø 8 А500С ГОСТ 34028-2016 L = 275	68	0,109	
		Материалы			
П3-К1.20А	ГОСТ 26633-2015	Бетон В25, F200	0,65		$м^3$

Взам. инв. №

Подп. и дата

Инв. № подл.

Изм.	Кол.уч	Лист	№ док.	Подп.	Дата	218-4-24-КЖ2.1.В			
						«Многофункциональный жилой комплекс, расположенный по адресу: г. Тюмень, ул. Полевая. 1 этап»			
Разработал		Каранкевич			01.25	Корпус 4	Стадия	Лист	Листов
Проверил		Галец			01.25		Р	7	
Н.контроль		Валиев			01.25	Пилоны П2-К1.16А, П3-К1.20А	АСП Вертикаль		

Формат А2А

Пилон ПУ1-К1.10А

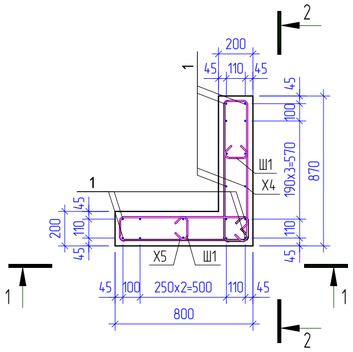

1 - 1

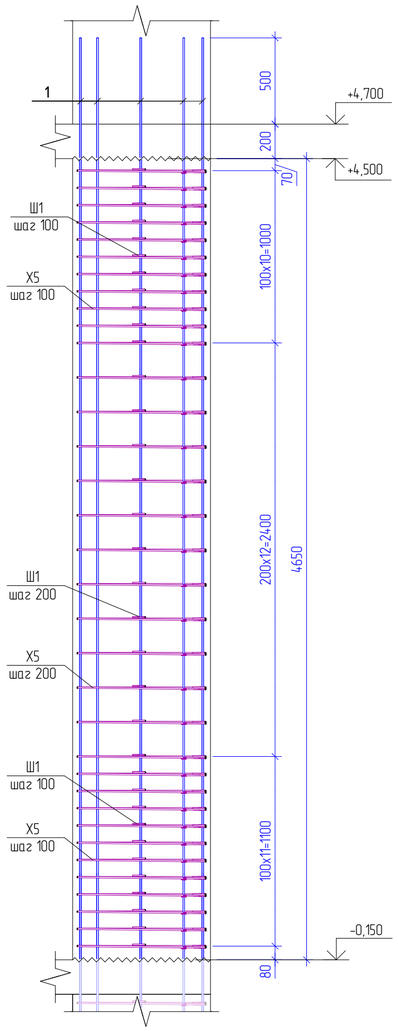

2 - 2

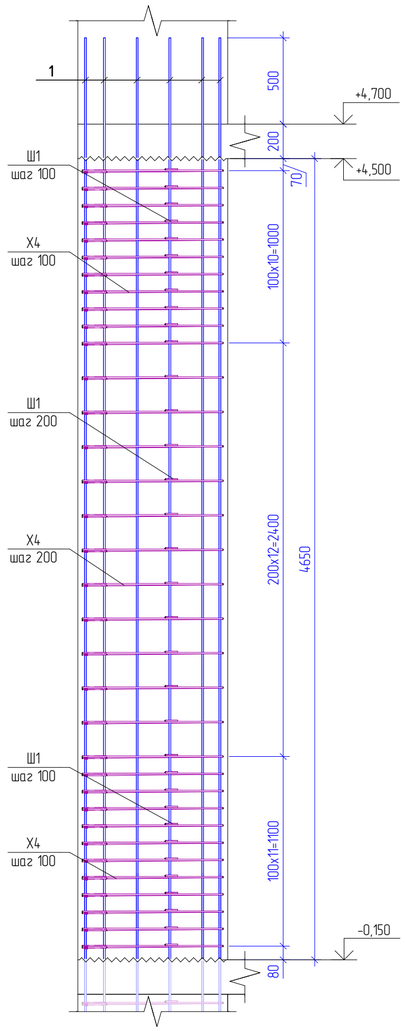

Ведомость деталей ПУ-К1.10А

Поз.	Эскиз	
Х 4	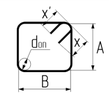	А=805; В=125; х=70; х'=70; α=90°; dоп=40
Х 5	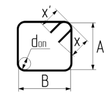	А=735; В=125; х=70; х'=70; α=90°; dоп=40
Ш 1	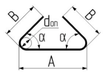	А=135; В=70; α=45°; dоп=40

* - длины стержней даны с учетом при проведении гибочных операций

Спецификация на устройство пилона ПУ1-К1.10А

Поз.	Обозначение	Наименование	Кол.	Масса ед.,кг	Приме-чание
		ПУ1-К1.10А			
1		Ø 10 А500С ГОСТ 34028-2016 L = 5350	18	3,301	
Х4		Ø 8 А500С ГОСТ 34028-2016 L = 2075	34	0,82	
Х5		Ø 8 А500С ГОСТ 34028-2016 L = 1935	34	0,764	
Ш1		Ø 8 А500С ГОСТ 34028-2016 L = 275	68	0,109	
		Материалы			
ПУ1-К1.10А	ГОСТ 26633-2015	Бетон В25, F200	1,37		$м^3$

Примечание:

1. Пилоны с индексом "н" выполнить зеркально

Изм.	Кол.уч	Лист	№ док.	Подп.	Дата	218-4-24-КЖ2.1.В			
						«Многофункциональный жилой комплекс, расположенный по адресу: г. Тюмень, ул. Полевая. 1 этап»			
Разработал		Каранкевич			01.25	Корпус 4	Стадия	Лист	Листов
Проверил		Галец			01.25		Р	8	
Н.контроль		Валиев			01.25	Пилоны ПУ1-К1.10А	АСП Вертикаль		

Взам. инв. №

Подп. и дата

Инв. № подл.

Формат А2А

Пилон П1-Т1.16А

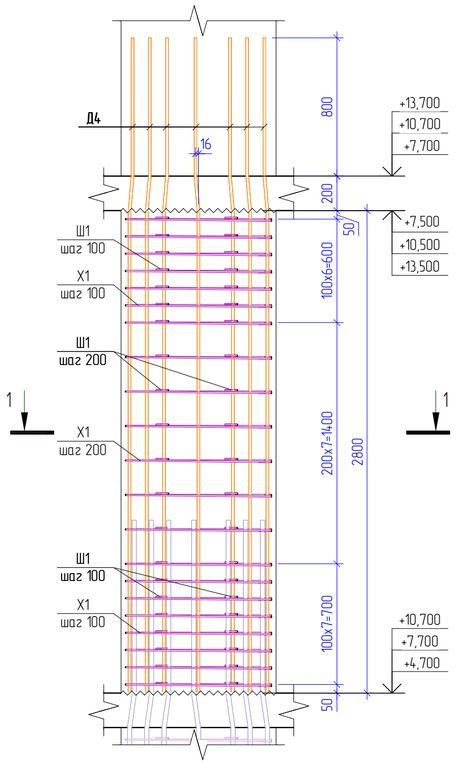

1 - 1

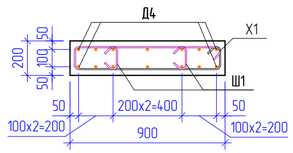

Пилон П1-Т2.16А

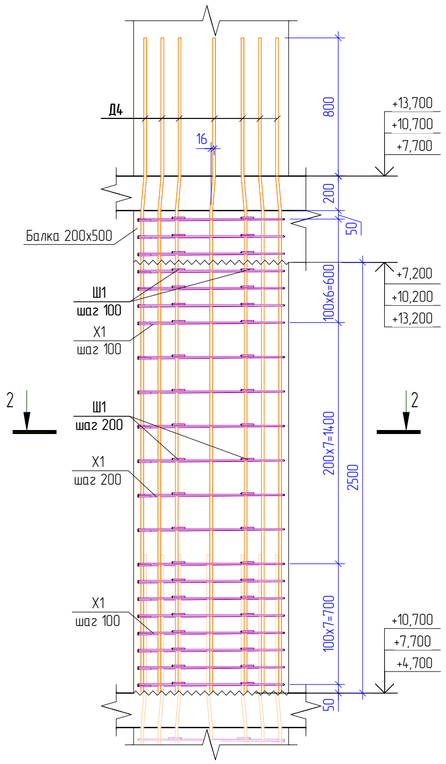

2 - 2

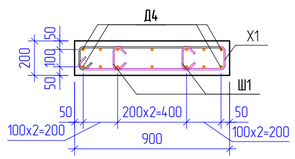

Пилон ПУ1-Т1.10А

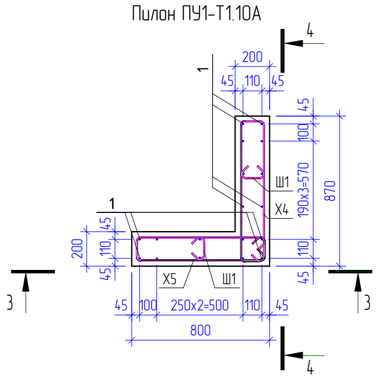

3 - 3

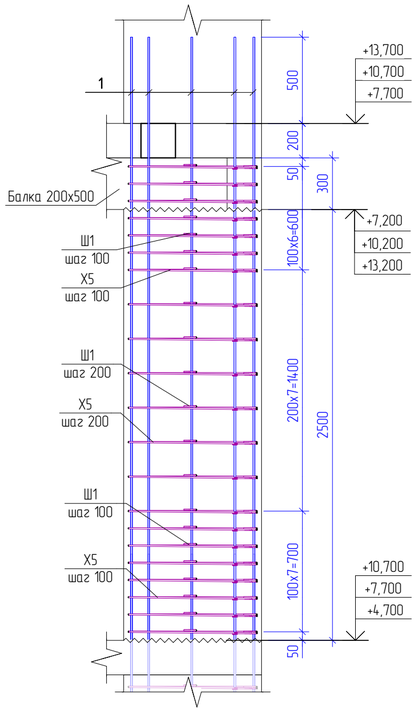

4 - 4

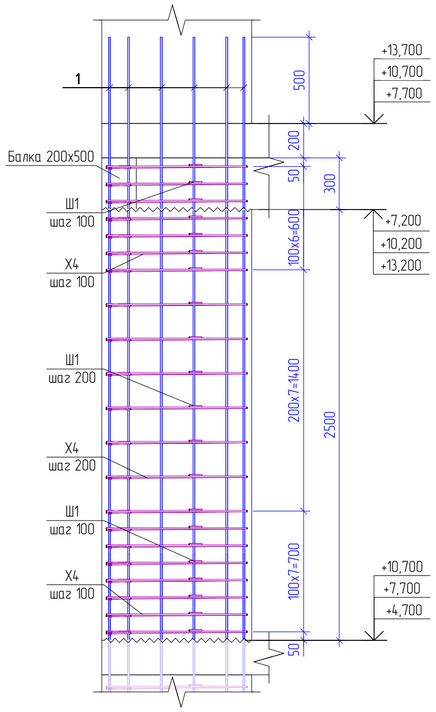

Ведомость деталей П1-Т1.16А, П1-Т2.16А, ПУ1-Т1.10А

Поз.	Эскиз	
Х 1	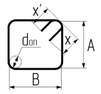	A=835; B=120; x=70; x'=70; α=90°; dоп=40
Х 4	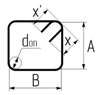	A=805; B=125; x=70; x'=70; α=90°; dоп=40
Х 5	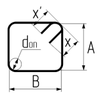	A=735; B=125; x=70; x'=70; α=90°; dоп=40
Д 4	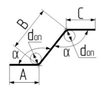	A=805; B=200; C=2800; α=175°; dоп=80
Ш 1	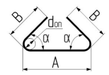	A=135; B=70; α=45°; dоп=40

* - длины стержней даны с учетом при проведении гибочных операций

Спецификация на устройство пилона П1-Т1.16А

Поз.	Обозначение	Наименование	Кол.	Масса ед.,кг	Приме-чание
		П1-Т1.16А			
Х1		Ø 8 А500С ГОСТ 34028-2016 L = 2125	21	0,839	
Д4		Ø 16 А500С ГОСТ 34028-2016 L = 3805	14	6,004	
Ш1		Ø 8 А500С ГОСТ 34028-2016 L = 275	42	0,109	
		Материалы			
П1-Т1.16А	ГОСТ 26633-2015	Бетон В25, F200	0,50		$м^3$

Спецификация на устройство пилона П1-Т2.16А

Поз.	Обозначение	Наименование	Кол.	Масса ед.,кг	Приме-чание
		П1-Т2.16А			
Х1		Ø 8 А500С ГОСТ 34028-2016 L = 2125	21	0,839	
Д4		Ø 16 А500С ГОСТ 34028-2016 L = 3805	14	6,004	
Ш1		Ø 8 А500С ГОСТ 34028-2016 L = 275	42	0,109	
		Материалы			
П1-Т2.16А	ГОСТ 26633-2015	Бетон В25, F200	0,45		$м^3$

Спецификация на устройство пилона ПУ1-Т1.10А

Поз.	Обозначение	Наименование	Кол.	Масса ед.,кг	Приме-чание
		ПУ1-Т1.10А			
1		Ø 10 А500С ГОСТ 34028-2016 L = 3500	18	2,16	
Х4		Ø 8 А500С ГОСТ 34028-2016 L = 2075	21	0,82	
Х5		Ø 8 А500С ГОСТ 34028-2016 L = 1935	21	0,764	
Ш1		Ø 8 А500С ГОСТ 34028-2016 L = 275	42	0,109	
		Материалы			
ПУ1-Т1.10А	ГОСТ 26633-2015	Бетон В25, F200	0,74		$м^3$

Примечание:
1. Пилоны с индексом "н" выполнить зеркально

Изм.	Кол.уч	Лист	№ док.	Подп.	Дата	218-4-24-КЖ2.1В			
						«Многофункциональный жилой комплекс, расположенный по адресу: г. Тюмень, ул. Полевая. 1 этап»			
Разработал		Каранкевич			01.25	Корпус 4	Стадия	Лист	Листов
Проверил		Галец			01.25		Р	9	
Н.контроль		Валиев			01.25	Пилоны П1-Т1.16А, П1-Т2.16А, ПУ1-Т1.10А	АСП Вертикаль		

Взам. инв. №

Подп. и дата

Инв. № подл.

Формат А2А

Стена Ст/11 на отм. -0,150
(Опалубка)

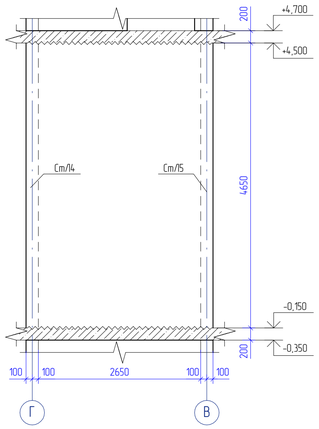

Стена Ст/12 на отм. -0,150
(Опалубка)

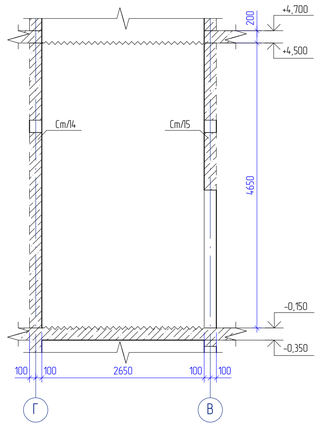

Стена Ст/13 на отм. -0,150
(Опалубка)

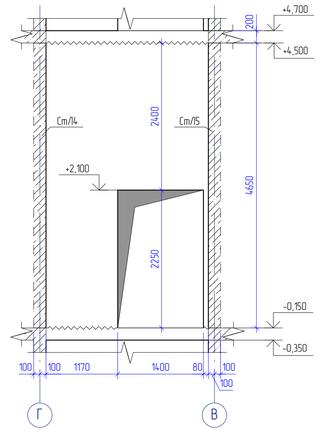

Стена Ст/11 на отм. -0,150
(Армирование)

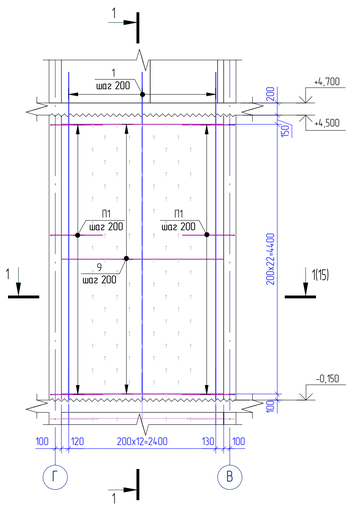

Стена Ст/12 на отм. -0,150
(Армирование)

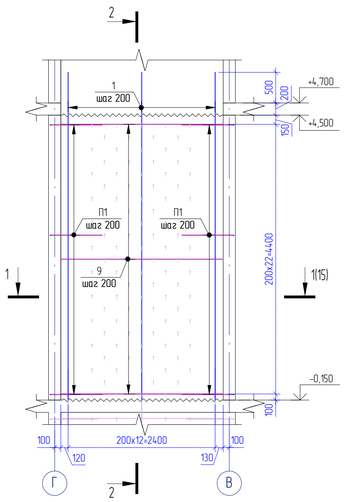

Стена Ст/13 на отм. -0,150
(Армирование)

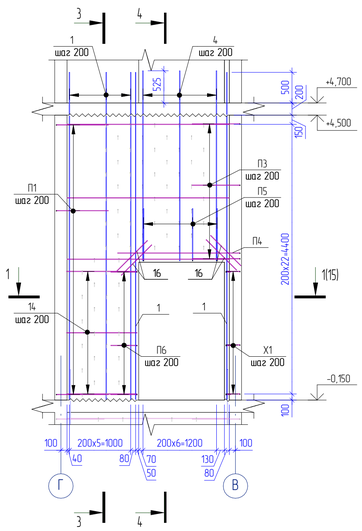

1 - 1

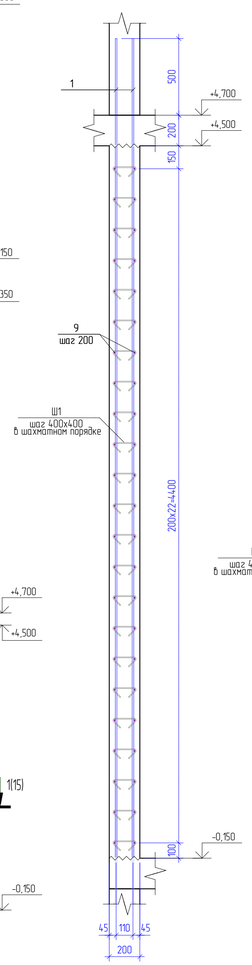

2 - 2

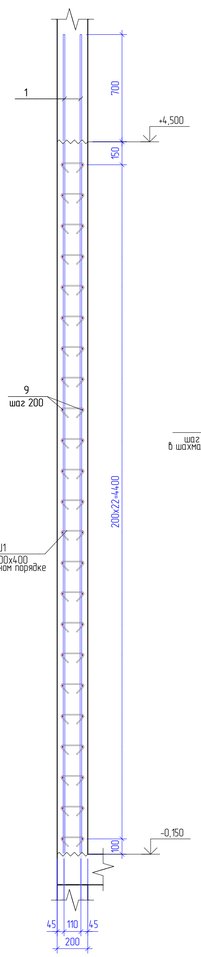

3 - 3

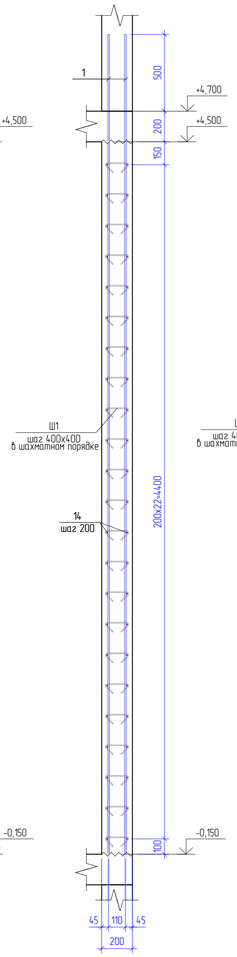

4 - 4

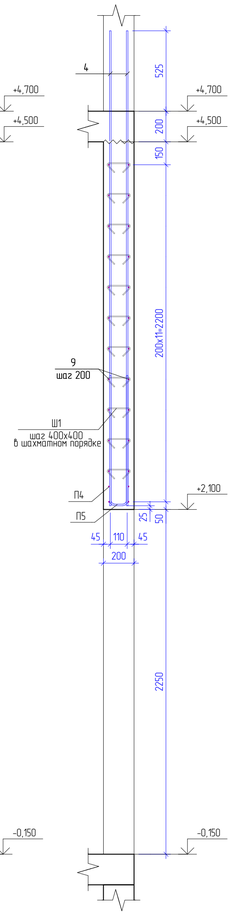

Спецификация элементов армирования на стену Ст/11 на отм. -0,150

Поз	Обозначение	Наименование	Кол	Масса	Примечание
		Детали			
1		Ø 10 А500С ГОСТ 34028-2016 L = 5350	26	3,301	
9		Ø 8 А500С ГОСТ 34028-2016 L = 2650	46	1,047	
П1		Ø 8 А500С ГОСТ 34028-2016 L = 1800	46	0,711	
Ш1		Ø 6 А240 ГОСТ 34028-2016 L = 290	104	0,064	
		Материалы			
	ГОСТ 26633-2015	Бетон В25, F200	2,46		$м^3$

Спецификация элементов армирования на стену Ст/12 на отм. -0,150

Поз	Обозначение	Наименование	Кол	Масса	Примечание
		Детали			
1		Ø 10 А500С ГОСТ 34028-2016 L = 5350	26	3,301	
9		Ø 8 А500С ГОСТ 34028-2016 L = 2650	46	1,047	
П1		Ø 8 А500С ГОСТ 34028-2016 L = 1800	46	0,711	
Ш1		Ø 6 А240 ГОСТ 34028-2016 L = 290	104	0,064	
		Материалы			
	ГОСТ 26633-2015	Бетон В25, F200	2,46		$м^3$

Спецификация элементов армирования на стену Ст/13 на отм. -0,150

Поз	Обозначение	Наименование	Кол	Масса	Примечание
		Детали			
1		Ø 10 А500С ГОСТ 34028-2016 L = 5350	16	3,301	
4		Ø 10 А500С ГОСТ 34028-2016 L = 3100	14	1,913	
9		Ø 8 А500С ГОСТ 34028-2016 L = 2650	24	1,047	
14		Ø 8 А500С ГОСТ 34028-2016 L = 1150	22	0,454	
16		Ø 8 А500С ГОСТ 34028-2016 L = 700	8	0,277	
Х1		Ø 8 А500С ГОСТ 34028-2016 L = 885	11	0,35	
П1		Ø 8 А500С ГОСТ 34028-2016 L = 1800	23	0,711	
П3		Ø 8 А500С ГОСТ 34028-2016 L = 1660	12	0,656	
П4		Ø 8 А500С ГОСТ 34028-2016 L = 4100	1	1,62	
П5		Ø 10 А500С ГОСТ 34028-2016 L = 1775	7	1,095	
П6		Ø 8 А500С ГОСТ 34028-2016 L = 960	11	0,379	
Ш1		Ø 6 А240 ГОСТ 34028-2016 L = 290	74	0,064	
		Материалы			
	ГОСТ 26633-2015	Бетон В25, F200	1,83		$м^3$

Ведомость деталей стены
Ст/11..Ст/13

Поз	Эскиз
Х 1	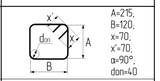 A=215; B=120; x=70; x'=70; α=90°; dоп=40
П 1	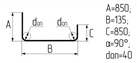 A=850; B=135; C=850; α=90°; dоп=40
П 3	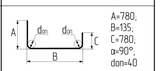 A=780; B=135; C=780; α=90°; dоп=40
П 4	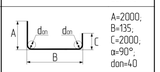 A=2000; B=135; C=2000; α=90°; dоп=40
П 5	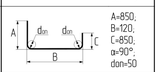 A=850; B=120; C=850; α=90°; dоп=50
П 6	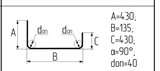 A=430; B=135; C=430; α=90°; dоп=40
Ш 1	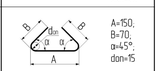 A=150; B=70; α=45°; dоп=15

* - длины стержней даны с учетом при проведении гибочных операций

Изм.	Кол.уч	Лист	№ док.	Подп.	Дата	218-4-24-КЖ2.1В
Разработал		Харанкевич			01.25	«Многофункциональный жилой комплекс, расположенный по адресу: г. Тюмень, ул. Полевая. 1 этап»
Проверил		Галец			01.25	Корпус 4 — Стадия: Р; Лист: 10; Листов:
Н.контроль		Валиев			01.25	Стены Ст/11..Ст/13 на отм. -0,150 — АСП Вертикаль

Взам. инв. №

Подп. и дата

Инв. № подл.

Формат А1А

Стена Ст/14 на отм. -0,150
(Опалубка)

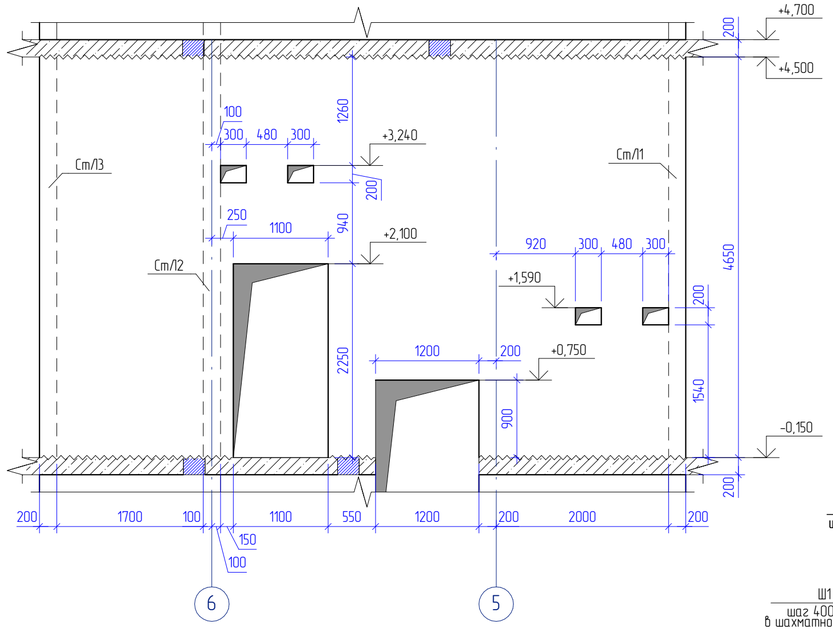

Стена Ст/14 на отм. -0,150
(Армирование)

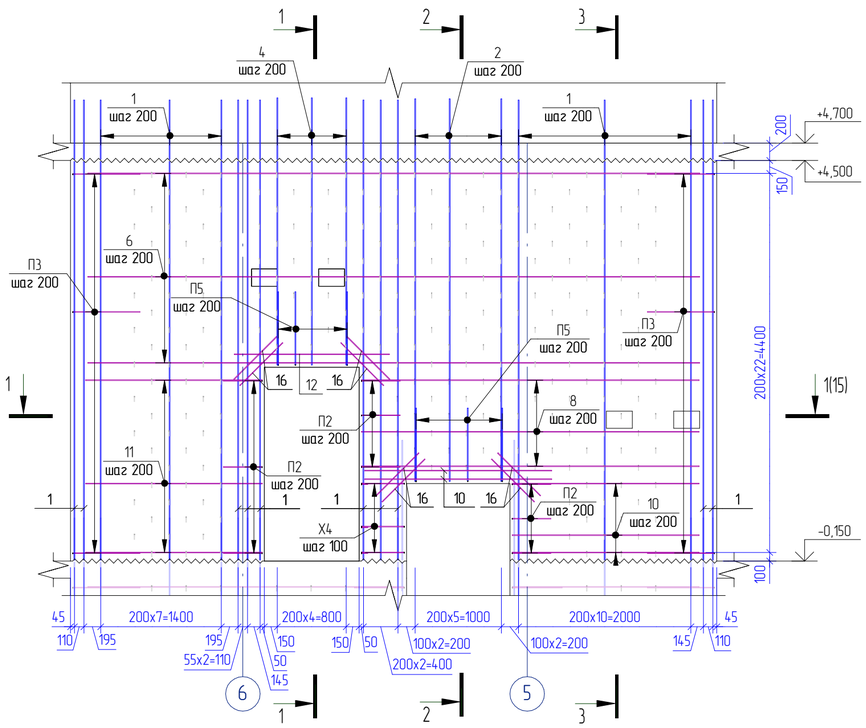

1 - 1

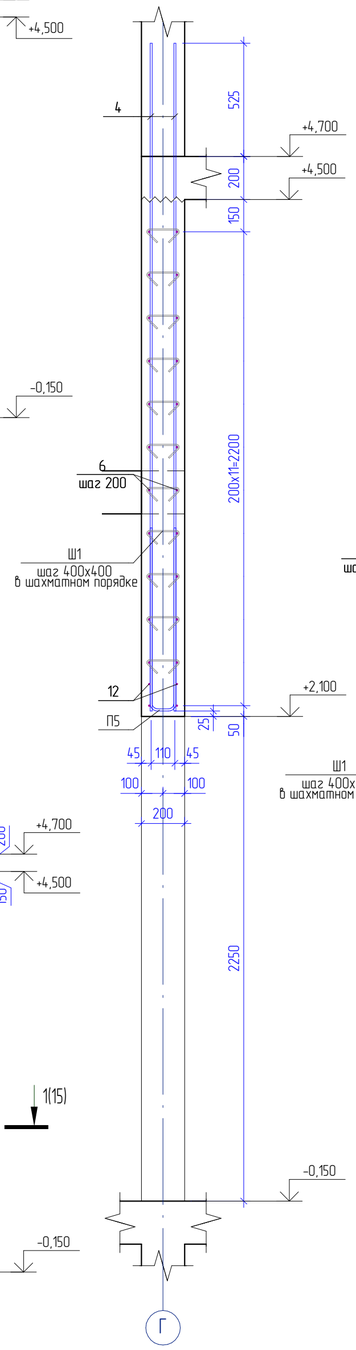

2 - 2

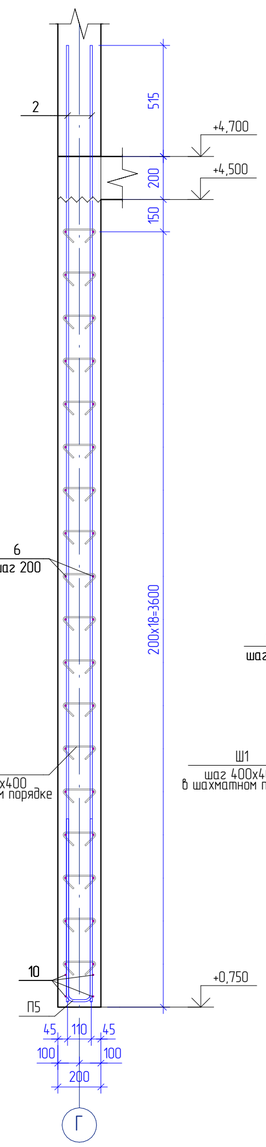

3 - 3

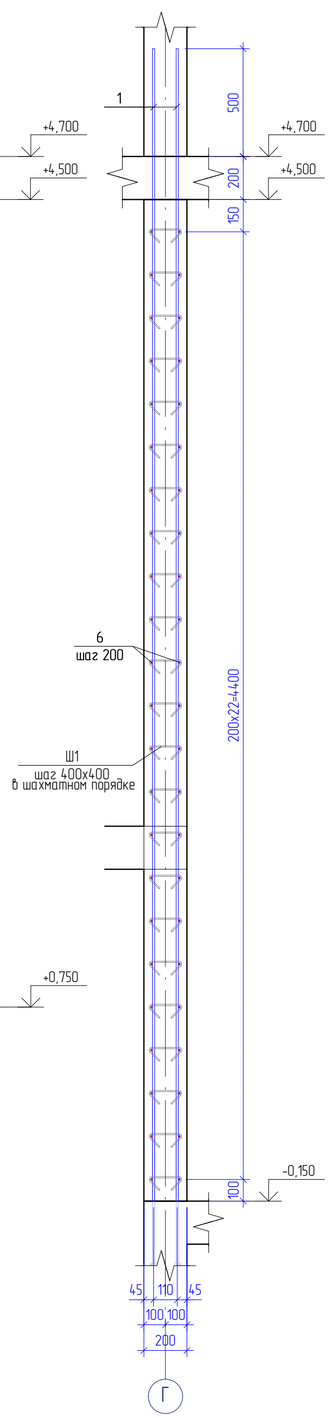

Спецификация элементов армирования на стену Ст/14 на отм. -0,150

Поз	Обозначение	Наименование	Кол	Масса	Примечание
		Детали			
1		Ø 10 А500С ГОСТ 34028-2016 L = 5350	58	3,301	
2		Ø 10 А500С ГОСТ 34028-2016 L = 4440	12	2,739	
4		Ø 10 А500С ГОСТ 34028-2016 L = 3100	10	1,913	
6		Ø 8 А500С ГОСТ 34028-2016 L = 7100	24	2,805	
8		Ø 8 А500С ГОСТ 34028-2016 L = 3920	12	1,548	
10		Ø 8 А500С ГОСТ 34028-2016 L = 2170	14	0,857	
11		Ø 8 А500С ГОСТ 34028-2016 L = 2050	22	0,81	
12		Ø 8 А500С ГОСТ 34028-2016 L = 1800	2	0,711	
16		Ø 8 А500С ГОСТ 34028-2016 L = 700	16	0,277	
Х4		Ø 8 А500С ГОСТ 34028-2016 L = 1425	9	0,563	
П2		Ø 8 А500С ГОСТ 34028-2016 L = 1000	22	0,395	
П3		Ø 8 А500С ГОСТ 34028-2016 L = 1660	46	0,656	
П5		Ø 10 А500С ГОСТ 34028-2016 L = 1775	11	1,095	
Ш1		Ø 6 А240 ГОСТ 34028-2016 L = 290	272	0,064	
		Материалы			
	ГОСТ 26633-2015	Бетон В25, F200	6,22		$м^3$

Ведомость деталей стены Ст/14

Поз.	Эскиз
Х 4	A=485; B=120; x=70; x'=70; α=90°; don=40
П 1	A=850; B=135; C=850; α=90°; don=40
П 2	A=450; B=135; C=450; α=90°; don=40
П 3	A=780; B=135; C=780; α=90°; don=40
П 5	A=850; B=120; C=850; α=90°; don=50
Ш 1	A=150; B=70; α=45°; don=15

* - длины стержней даны с учетом при проведении гибочных операций

Изм.	Кол.уч	Лист	№ док.	Подп.	Дата	218-4-24-КЖ2.1.В			
						«Многофункциональный жилой комплекс, расположенный по адресу: г. Тюмень, ул. Полевая. 1 этап»			
Разработал		Каранкевич		Каранкевич	01.25	Корпус 4	Стадия	Лист	Листов
Проверил		Галец		Галец	01.25		Р	11	
Н.контроль		Валиев		Валиев	01.25	Стена Ст/14 на отм. -0,150	АСП Вертикаль		

Взам. инв. №

Подп. и дата

Инв. № подл.

Формат А2А

Стена Ст/15 на отм. -0,150
(Опалубка)

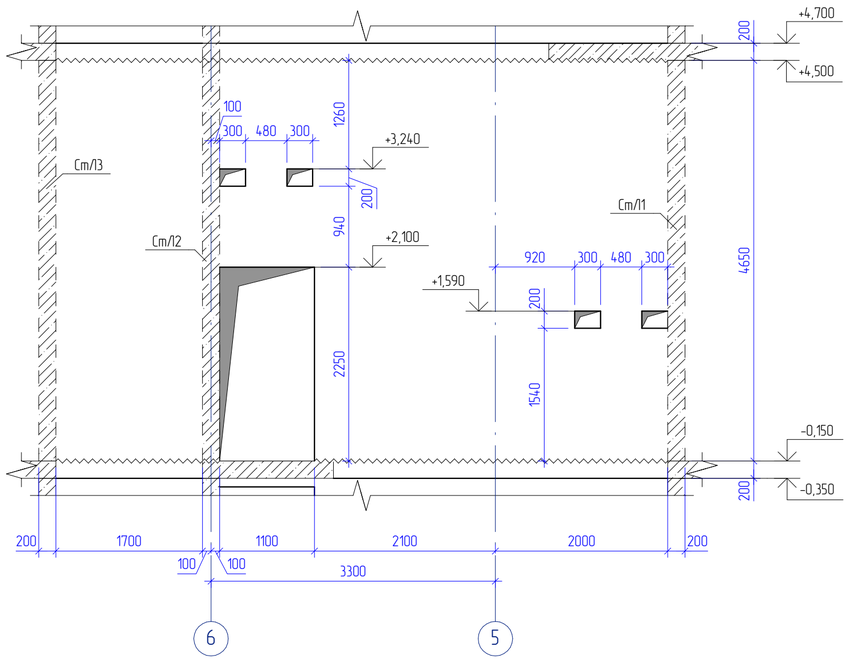

Стена Ст/15 на отм. -0,150
(Армирование)

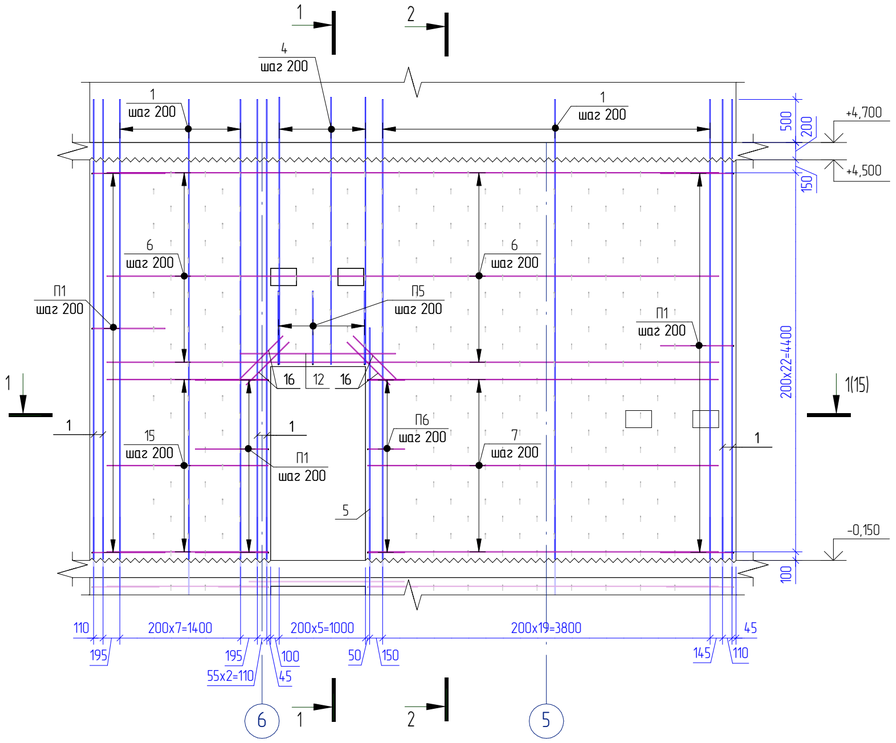

1 - 1

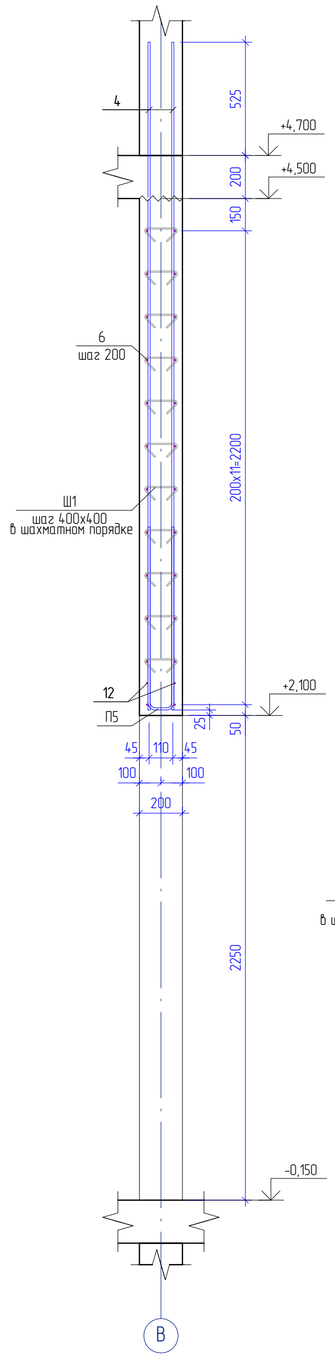

2 - 2

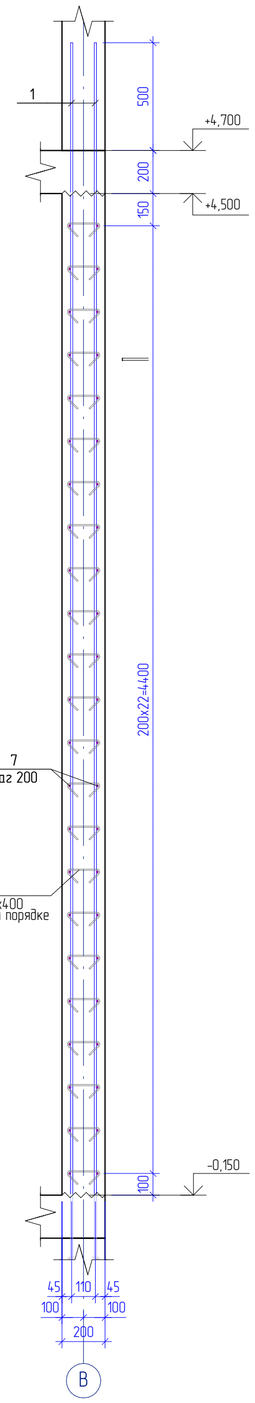

Спецификация элементов армирования на стену Ст/15 на отм. -0,150

Поз	Обозначение	Наименование	Кол	Масса	Примечание
		Детали			
1		Ø 10 А500С ГОСТ 34028-2016 L = 5350	68	3,301	
4		Ø 10 А500С ГОСТ 34028-2016 L = 3100	12	1,913	
5		Ø 10 А500С ГОСТ 34028-2016 L = 2700	2	1,666	
6		Ø 8 А500С ГОСТ 34028-2016 L = 7100	24	2,805	
7		Ø 8 А500С ГОСТ 34028-2016 L = 4070	22	1,608	
12		Ø 8 А500С ГОСТ 34028-2016 L = 1800	2	0,711	
15		Ø 8 А500С ГОСТ 34028-2016 L = 1870	22	0,739	
16		Ø 8 А500С ГОСТ 34028-2016 L = 700	8	0,277	
П1		Ø 8 А500С ГОСТ 34028-2016 L = 1800	57	0,711	
П5		Ø 10 А500С ГОСТ 34028-2016 L = 1775	6	1,095	
П6		Ø 8 А500С ГОСТ 34028-2016 L = 960	11	0,379	
Ш1		Ø 6 А240 ГОСТ 34028-2016 L = 290	297	0,064	
		Материалы			
	ГОСТ 26633-2015	Бетон В25, F200	6,43		$м^3$

Ведомость деталей стены Ст/15

Поз.	Эскиз	
П 1	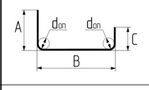	A=850; B=135; C=850; α=90°; don=40
П 5	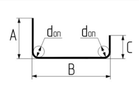	A=850; B=120; C=850; α=90°; don=50
П 6	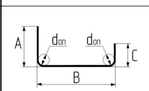	A=430; B=135; C=430; α=90°; don=40
Ш 1	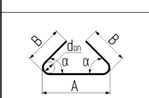	A=150; B=70; α=45°; don=15

* - длины стержней даны с учетом при проведении гибочных операций

Изм.	Кол.уч	Лист	№ док.	Подп.	Дата	218-4-24-КЖ2.1.В
						«Многофункциональный жилой комплекс, расположенный по адресу: г. Тюмень, ул. Полевая. 1 этап»
Разработал		Каранкевич			01.25	Корпус 4
Проверил		Галец			01.25	
Н.контроль		Валиев			01.25	Стена Ст/15 на отм. -0,150

Стадия	Лист	Листов
Р	12	

АСП Вертикаль

Формат А2А

Взам. инв. №

Подп. и дата

Инв. № подл.

Стена Ст/16 на отм. -0,150
(Опалубка)

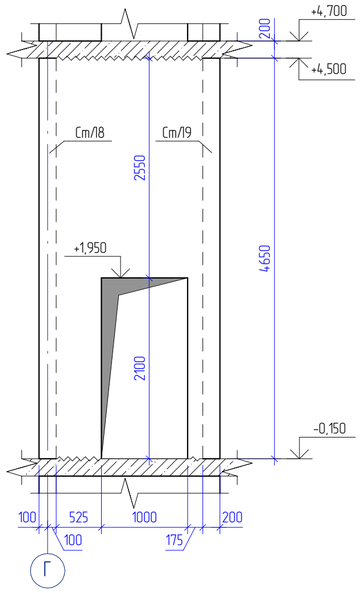

Стена Ст/17 на отм. -0,150
(Опалубка)

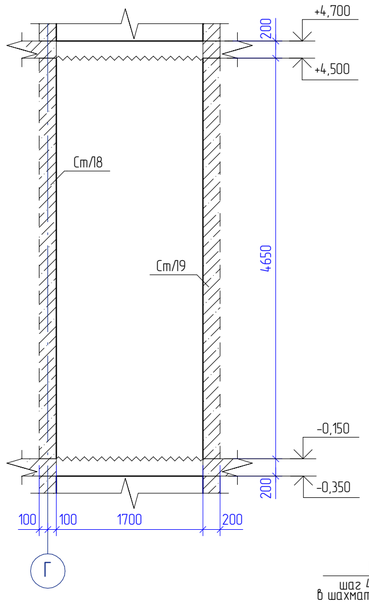

1 - 1

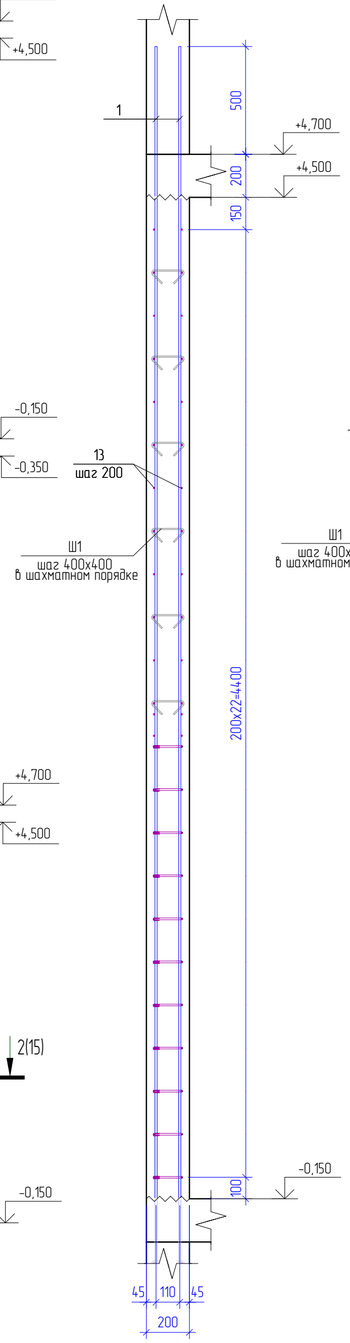

2 - 2

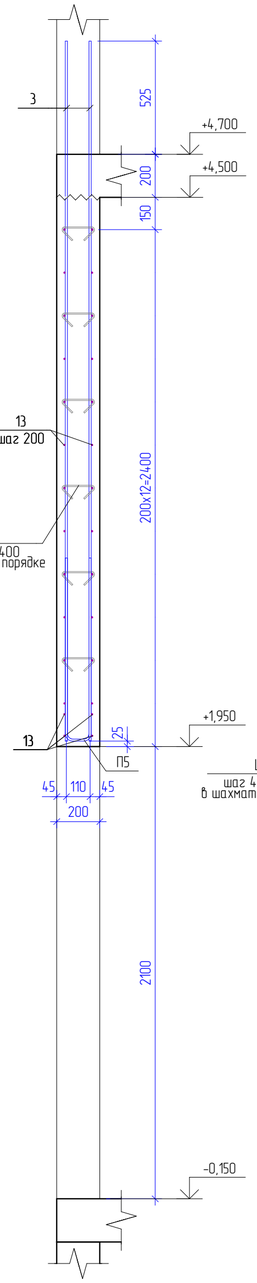

3 - 3

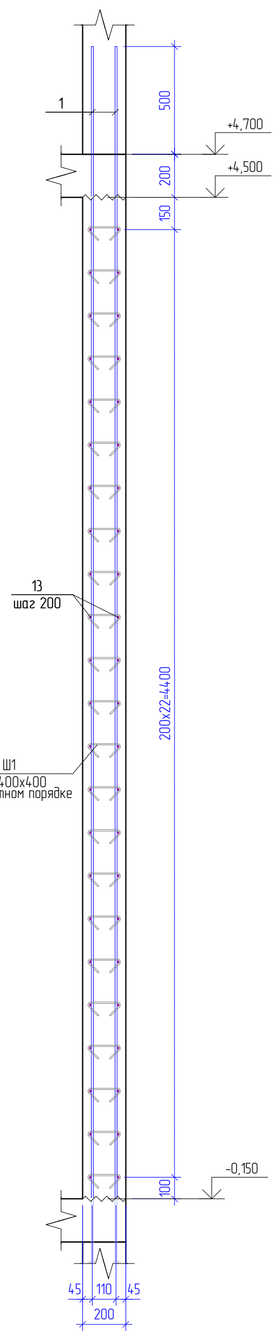

Стена Ст/16 на отм. -0,150
(Армирование)

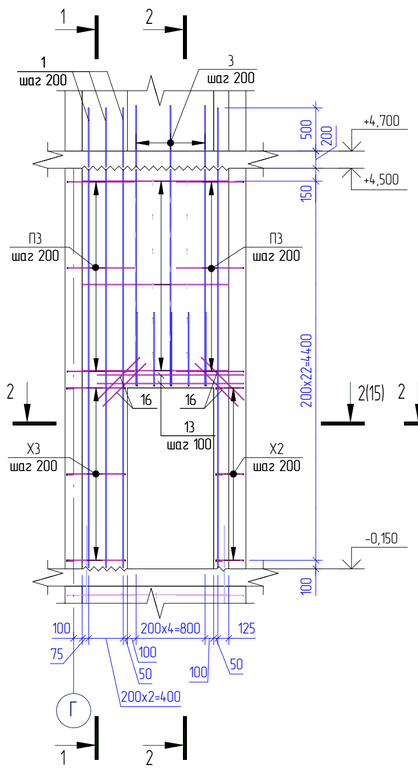

Стена Ст/17 на отм. -0,150
(Армирование)

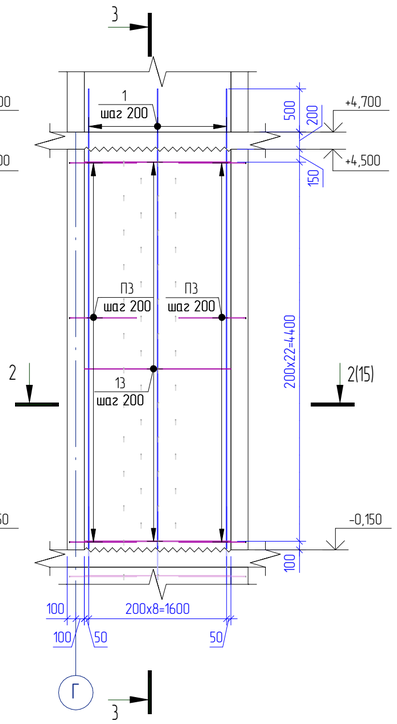

Спецификация элементов армирования на стену Ст/16 на отм. -0,150

Поз	Обозначение	Наименование	Кол	Масса	Примечание
		Детали			
1		Ø 10 А500С ГОСТ 34028-2016 L = 5350	8	3,301	
3		Ø 10 А500С ГОСТ 34028-2016 L = 3250	10	2,005	
13		Ø 8 А500С ГОСТ 34028-2016 L = 1700	28	0,672	
16		Ø 8 А500С ГОСТ 34028-2016 L = 700	8	0,277	
Х2		Ø 8 А500С ГОСТ 34028-2016 L = 1065	11	0,421	
Х3		Ø 8 А500С ГОСТ 34028-2016 L = 1785	11	0,705	
П3		Ø 8 А500С ГОСТ 34028-2016 L = 1660	24	0,656	
П5		Ø 10 А500С ГОСТ 34028-2016 L = 1775	5	1,095	
Ш1		Ø 6 А240 ГОСТ 34028-2016 L = 290	24	0,064	
		Материалы			
	ГОСТ 26633-2015	Бетон В25, F200	1,16		$м^3$

Спецификация элементов армирования на стену Ст/17 на отм. -0,150

Поз	Обозначение	Наименование	Кол	Масса	Примечание
		Детали			
1		Ø 10 А500С ГОСТ 34028-2016 L = 5350	18	3,301	
13		Ø 8 А500С ГОСТ 34028-2016 L = 1700	46	0,672	
П3		Ø 8 А500С ГОСТ 34028-2016 L = 1660	46	0,656	
Ш1		Ø 6 А240 ГОСТ 34028-2016 L = 290	46	0,064	
		Материалы			
	ГОСТ 26633-2015	Бетон В25, F200	1,58		$м^3$

Ведомость деталей стены
Ст/16...Ст/17

Поз.	Эскиз
Х 2	A=305; B=120; x=70; x'=70; α=90°; don=40
Х 3	A=665; B=120; x=70; x'=70; α=90°; don=40
П 3	A=780; B=135; C=780; α=90°; don=40

Ведомость деталей стены
Ст/16...Ст/17

Поз.	Эскиз
П 5	A=850; B=120; C=850; α=90°; don=50
Ш 1	A=150; B=70; α=45°; don=15
Ш 2	A=150; B=70; α=45°; don=15

* - длины стержней даны с учетом при проведении гибочных операций

Изм.	Кол.уч	Лист	№ док.	Подп.	Дата
Разработал		Каранкевич			01.25
Проверил		Галец			01.25
Н.контроль		Валиев			01.25

218-4-24-КЖ2.1.В

«Многофункциональный жилой комплекс, расположенный по адресу: г. Тюмень, ул. Полевая. 1 этап»

Корпус 4

Стадия	Лист	Листов
Р	13	

Стены Ст/16, Ст/17 на отм. -0,150

АСП Вертикаль

Формат А2А

Взам. инв. №

Подп. и дата

Инв. № подл.

Стена Ст/18 на отм. -0,150
(Опалубка)

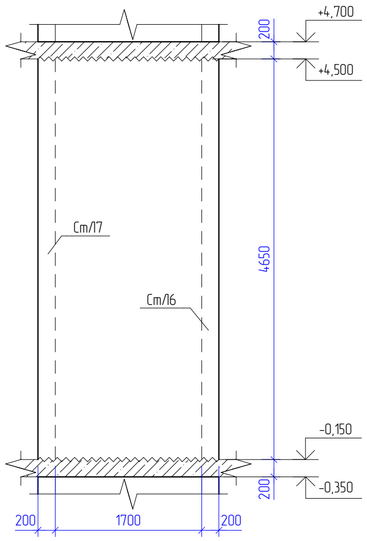

Стена Ст/19 на отм. -0,150
(Опалубка)

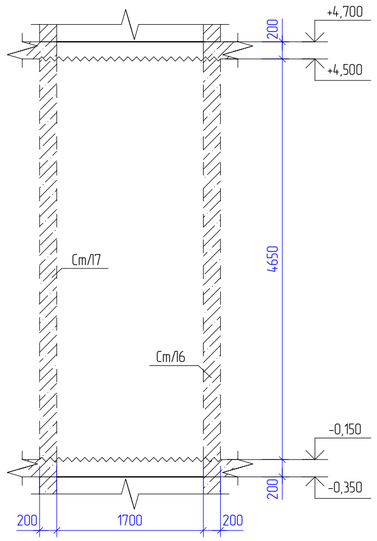

1 - 1

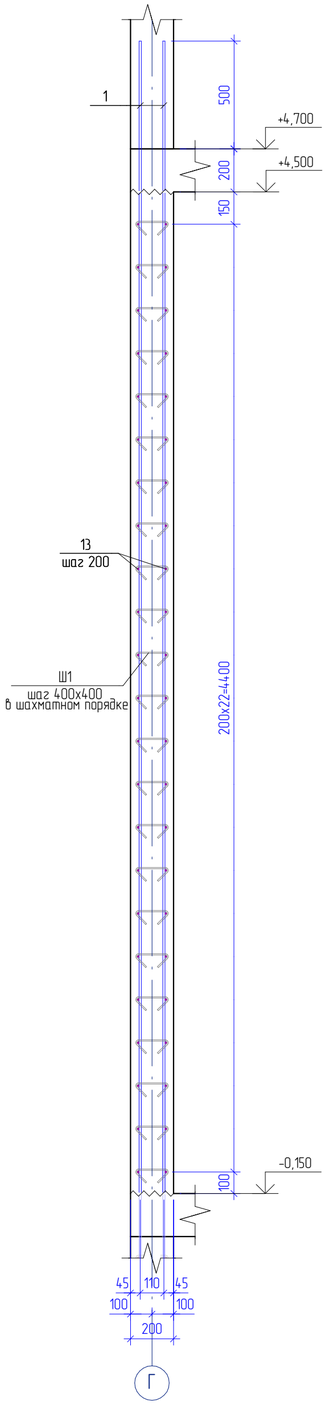

2 - 2

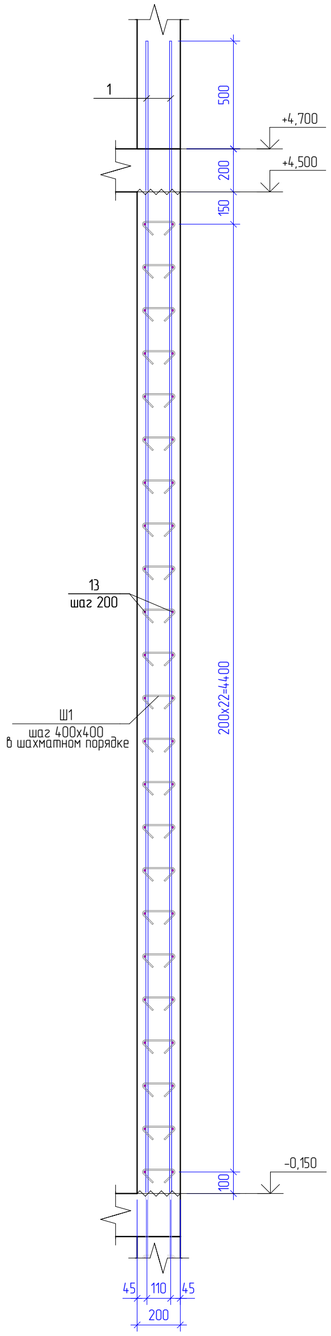

Стена Ст/18 на отм. -0,150
(Армирование)

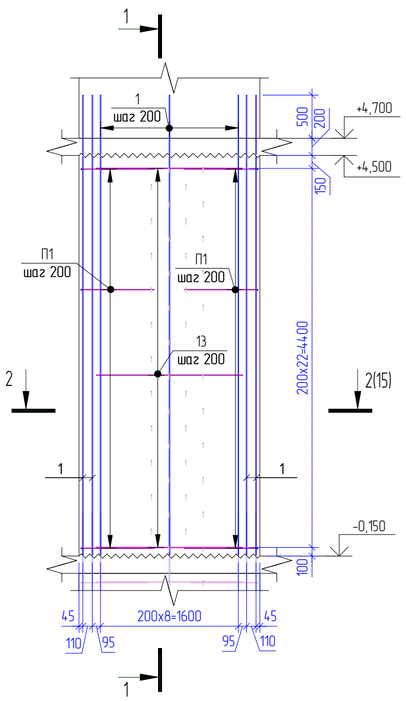

Стена Ст/19 на отм. -0,150
(Армирование)

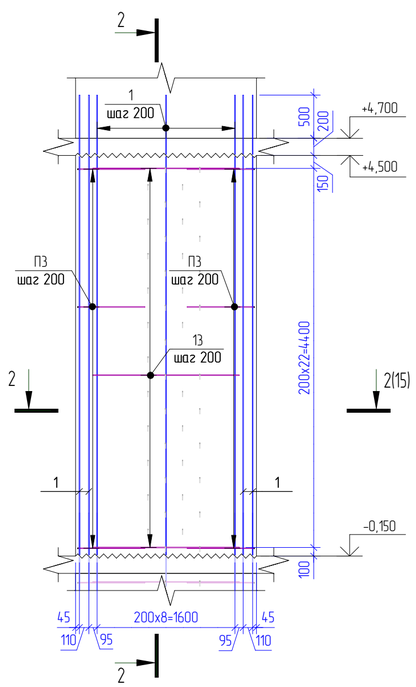

Спецификация элементов армирования на стену Ст/18 на отм. -0,150

Поз	Обозначение	Наименование	Кол	Масса	Примечание
		Детали			
1		Ø 10 А500С ГОСТ 34028-2016 L = 5350	26	3,301	
13		Ø 8 А500С ГОСТ 34028-2016 L = 1700	46	0,672	
П1		Ø 8 А500С ГОСТ 34028-2016 L = 1800	46	0,711	
Ш1		Ø 6 А240 ГОСТ 34028-2016 L = 290	46	0,064	
		Материалы			
	ГОСТ 26633-2015	Бетон В25, F200	1,95		$м^3$

Спецификация элементов армирования на стену Ст/19 на отм. -0,150

Поз	Обозначение	Наименование	Кол	Масса	Примечание
		Детали			
1		Ø 10 А500С ГОСТ 34028-2016 L = 5350	26	3,301	
13		Ø 8 А500С ГОСТ 34028-2016 L = 1700	46	0,672	
П3		Ø 8 А500С ГОСТ 34028-2016 L = 1660	46	0,656	
Ш1		Ø 6 А240 ГОСТ 34028-2016 L = 290	46	0,064	
		Материалы			
	ГОСТ 26633-2015	Бетон В25, F200	1,95		$м^3$

Ведомость деталей стены Ст/18, Ст/19

Поз.	Эскиз	
П 1	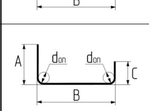	A=850; B=135; C=850; α=90°; dоп=40
П 3	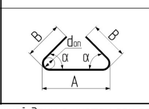	A=780; B=135; C=780; α=90°; dоп=40
Ш 1	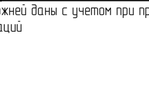	A=150; B=70; α=45°; dоп=15

* - длины стержней даны с учетом при проведении гибочных операций

Изм.	Кол.уч	Лист	№ док.	Подп.	Дата	218-4-24-КЖ2.1.В
						«Многофункциональный жилой комплекс, расположенный по адресу: г. Тюмень, ул. Полевая. 1 этап»
Разработал		Каранкевич			01.25	Корпус 4
Проверил		Галец			01.25	Стадия: Р; Лист: 14; Листов:
Н.контроль		Валиев			01.25	Стены Ст/18, Ст/19 на отм. -0,150

АСП Вертикаль

Взам. инв. №

Подп. и дата

Инв. № подл.

Формат А2А

1 - 1

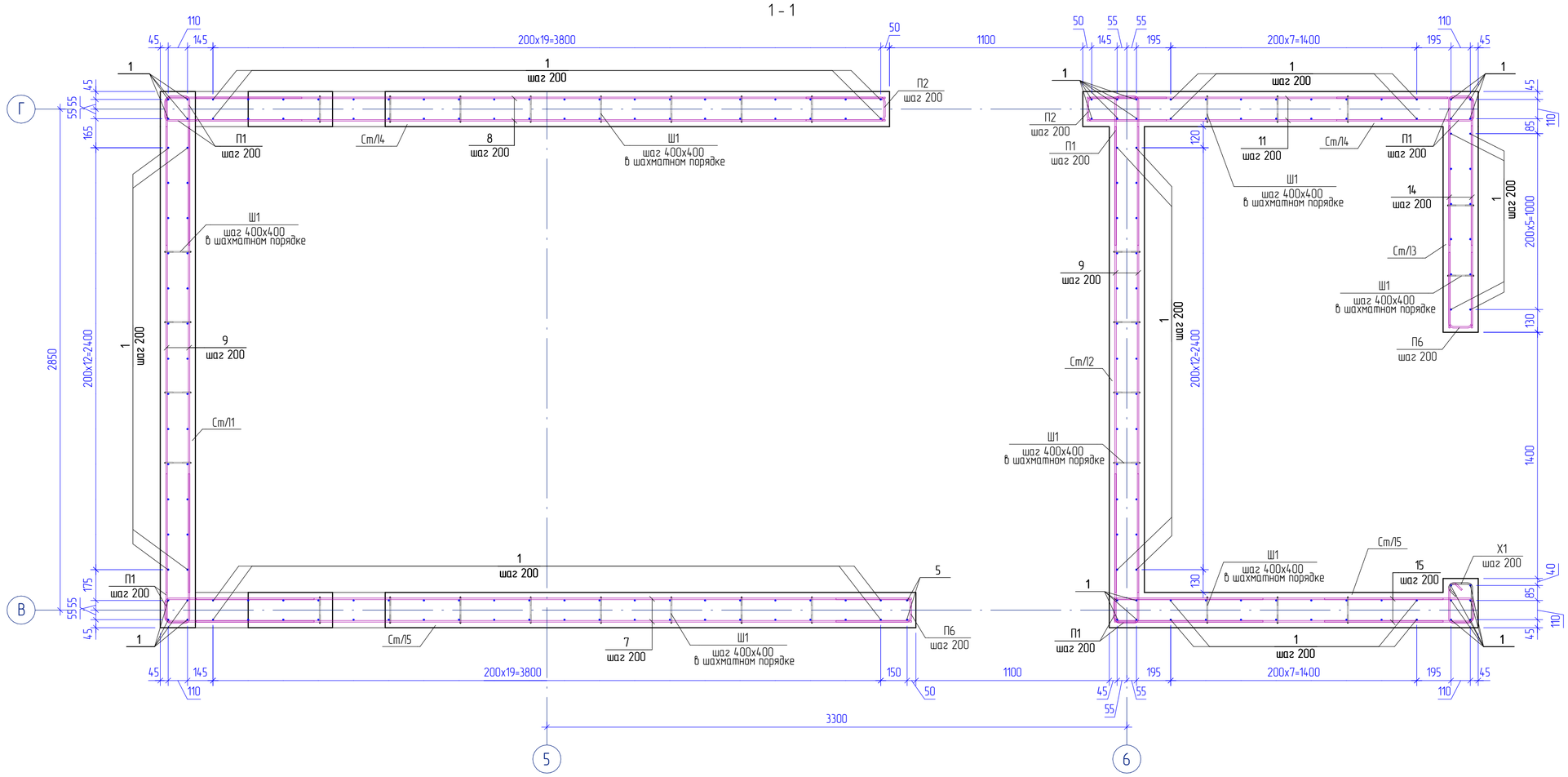

2 - 2

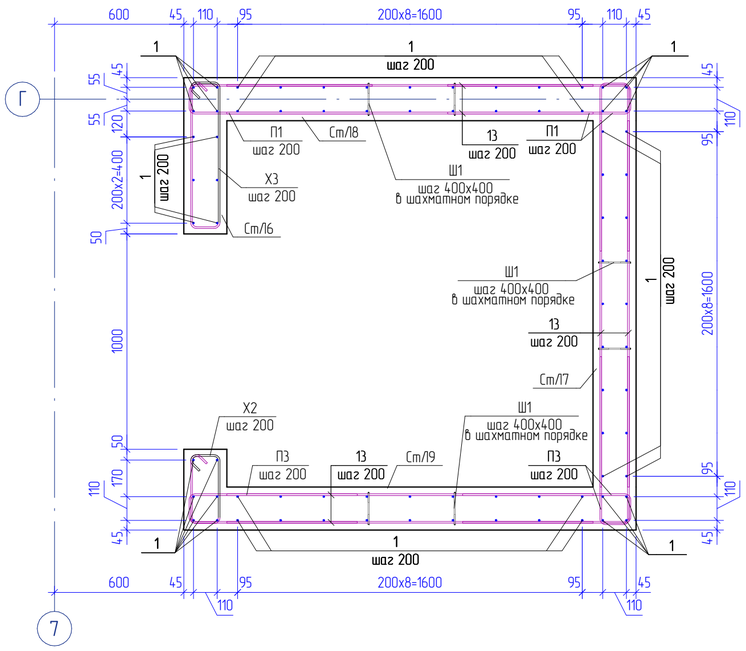

						218-4-24-КЖ2.1.В		
						«Многофункциональный жилой комплекс, расположенный по адресу: г. Тюмень, ул. Полевая. 1 этап»		
Изм.	Кол.уч	Лист	№ док.	Подп.	Дата			
Разработал		Каранкевич		Каранкевич	01.25	Корпус 4	Стадия	Лист	Листов
Проверил		Галец		Галец	01.25		Р	15	
Н.контроль		Валиев		Валиев	01.25	Сечение 1-1, Сечение 2-2	АСП Вертикаль		

Взам. инв. №

Подп. и дата

Инв. № подл.

Формат А2А

Стена Ст/11 на отм. +4,700...+10,700
(Опалубка)

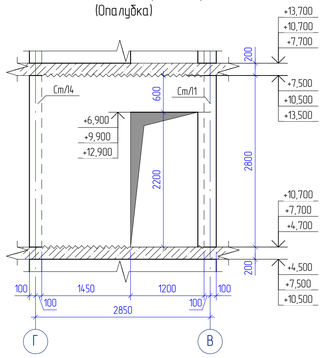

Стена Ст/12 на отм. +4,700...+10,700
(Опалубка)

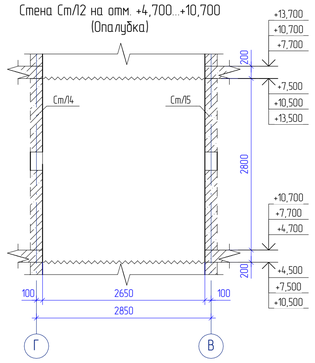

Стена Ст/11 на отм. +4,700...+10,700
(Армирование)

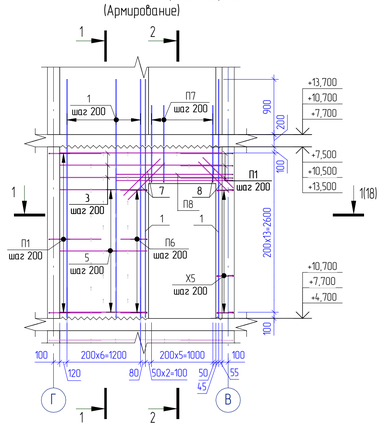

Стена Ст/12 на отм. +4,700...+10,700
(Армирование)

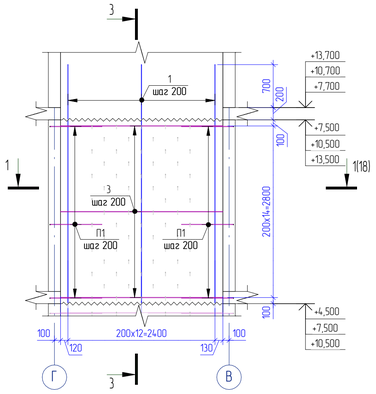

Стена Ст/13 на отм. +4,700...+10,700
(Опалубка)

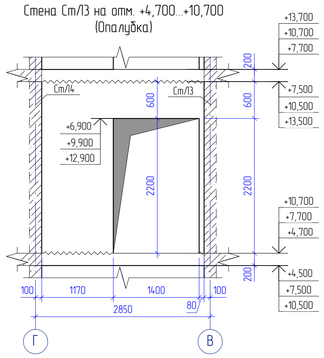

Стена Ст/14 на отм. +4,700...+10,700
(Опалубка)

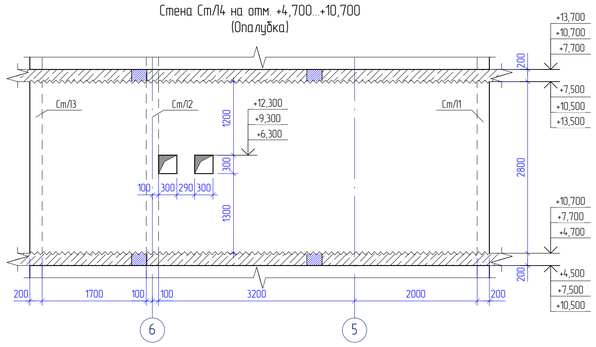

Стена Ст/13 на отм. +4,700...+10,700
(Армирование)

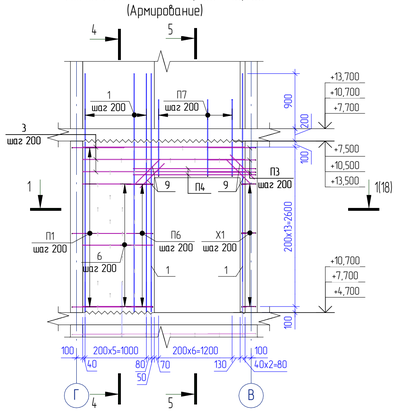

Стена Ст/14 на отм. +4,700...+10,700
(Армирование)

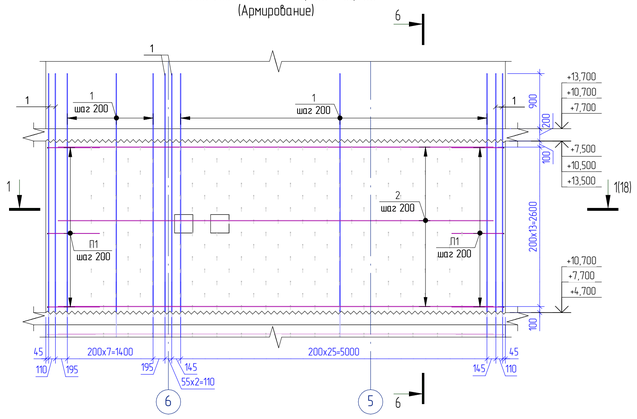

1 - 1

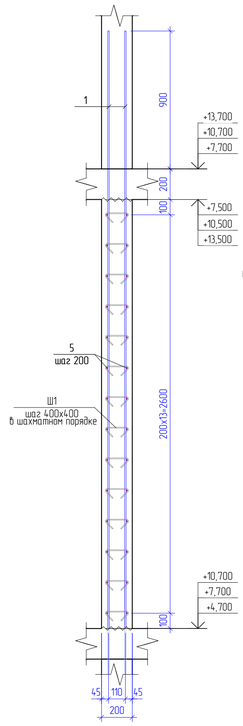

2 - 2

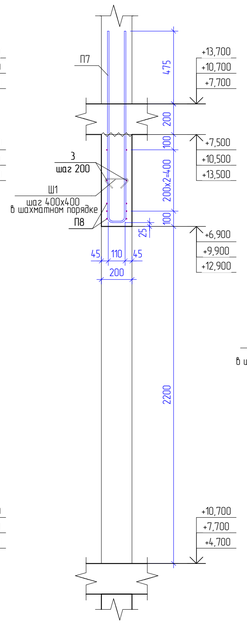

3 - 3

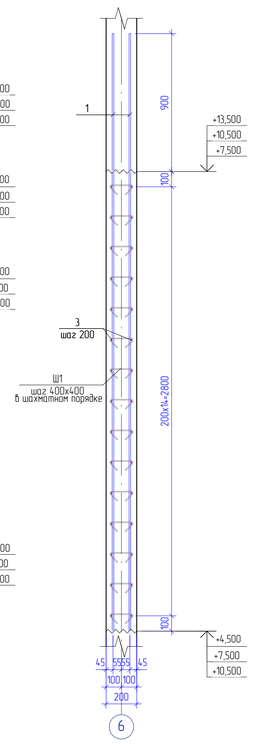

4 - 4

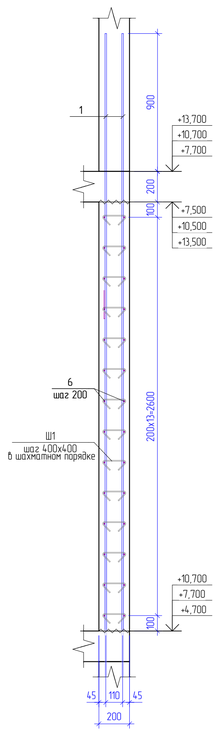

5 - 5

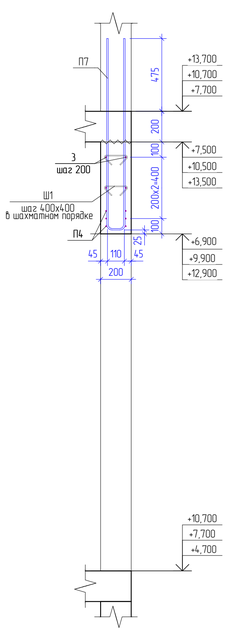

6 - 6

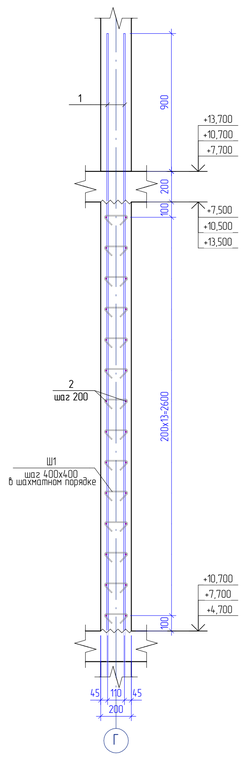

Ведомость деталей стены
Ст/11...Ст/14 на отм. +4,700...+10,700

Поз	Эскиз	
Х 1		A=215; B=120; x=70; x'=70; α=90°; dоп=40
Х 5		A=120; B=250; x=70; x'=70; α=90°; dоп=40
П 1		A=850; B=135; C=850; α=90°; dоп=40
П 3		A=780; B=135; C=780; α=90°; dоп=40
П 4		A=2000; B=135; C=2000; α=90°; dоп=40
П 6		A=430; B=135; C=430; α=90°; dоп=40
П 7		A=1250; B=120; C=1250; α=90°; dоп=50
П 8		A=135; B=1905; C=55; α=90°; dоп=40
Ш 1		A=150; B=70; α=45°; dоп=15

* - длины стержней даны с учетом при проведении гибочных операций

Спецификация элементов армирования на стену Ст/11 на отм. +4,700...+10,700

Поз	Обозначение	Наименование	Кол	Масса	Примечание
		Детали			
1		Ø 10 А500С ГОСТ 34028-2016 L = 3900	18	2,406	
3		Ø 8 А500С ГОСТ 34028-2016 L = 2650	6	1,047	
5		Ø 8 А500С ГОСТ 34028-2016 L = 1420	22	0,561	
7		Ø 8 А500С ГОСТ 34028-2016 L = 840	4	0,332	
8		Ø 8 А500С ГОСТ 34028-2016 L = 700	4	0,277	
Х5		Ø 8 А500С ГОСТ 34028-2016 L = 960	11	0,379	
П1		Ø 8 А500С ГОСТ 34028-2016 L = 1800	17	0,711	
П6		Ø 8 А500С ГОСТ 34028-2016 L = 960	11	0,379	
П7		Ø 10 А500С ГОСТ 34028-2016 L = 2575	6	1,589	
П8		Ø 8 А500С ГОСТ 34028-2016 L = 2060	4	0,814	
Ш1		Ø 6 А240 ГОСТ 34028-2016 L = 290	33	0,064	
		Материалы			
	ГОСТ 26633-2015	Бетон В25, F200	1,00		м³

Спецификация элементов армирования на стену Ст/12 на отм. +4,700...+10,700

Поз	Обозначение	Наименование	Кол	Масса	Примечание
		Детали			
1		Ø 10 А500С ГОСТ 34028-2016 L = 3900	26	2,406	
3		Ø 8 А500С ГОСТ 34028-2016 L = 2650	30	1,047	
П1		Ø 8 А500С ГОСТ 34028-2016 L = 1800	30	0,711	
Ш1		Ø 6 А240 ГОСТ 34028-2016 L = 290	68	0,064	
		Материалы			
	ГОСТ 26633-2015	Бетон В25, F200	1,59		м³

Спецификация элементов армирования на стену Ст/13 на отм. на отм. +4,700...+10,700

Поз	Обозначение	Наименование	Кол	Масса	Примечание
		Детали			
1		Ø 10 А500С ГОСТ 34028-2016 L = 3900	16	2,406	
3		Ø 8 А500С ГОСТ 34028-2016 L = 2650	6	1,047	
6		Ø 8 А500С ГОСТ 34028-2016 L = 1150	22	0,454	
9		Ø 8 А500С ГОСТ 34028-2016 L = 560	8	0,221	
Х1		Ø 8 А500С ГОСТ 34028-2016 L = 885	11	0,35	
П1		Ø 8 А500С ГОСТ 34028-2016 L = 1800	14	0,711	
П3		Ø 8 А500С ГОСТ 34028-2016 L = 1660	3	0,656	
П4		Ø 8 А500С ГОСТ 34028-2016 L = 4100	2	1,62	
П6		Ø 8 А500С ГОСТ 34028-2016 L = 960	11	0,379	
П7		Ø 10 А500С ГОСТ 34028-2016 L = 2575	7	1,589	
Ш1		Ø 6 А240 ГОСТ 34028-2016 L = 290	33	0,064	
		Материалы			
	ГОСТ 26633-2015	Бетон В25, F200	0,87		м³

Спецификация элементов армирования на стену Ст/14 на отм. на отм. +4,700...+10,700

Поз	Обозначение	Наименование	Кол	Масса	Примечание
		Детали			
1		Ø 10 А500С ГОСТ 34028-2016 L = 3900	80	2,406	
2		Ø 8 А500С ГОСТ 34028-2016 L = 7100	28	2,805	
П1		Ø 8 А500С ГОСТ 34028-2016 L = 1800	28	0,711	
Ш1		Ø 6 А240 ГОСТ 34028-2016 L = 290	210	0,064	
		Материалы			
	ГОСТ 26633-2015	Бетон В25, F200	4,16		м³

* объемы в спецификации указаны на 1 экземпляр марки

Взам. инв. №						
Подп. и дата						
Инв. № подл.						
Изм.	Кол.уч.	Лист	№ док.	Подп.	Дата	
Разработал		Каранкевич		Каранкевич	01.25	
Проверил		Галец		Галец	01.25	
Н.контроль		Валиев		Валиев	01.25	

218-4-24-КЖ2.1В

«Многофункциональный жилой комплекс, расположенный по адресу: г. Тюмень, ул. Полевая. 1 этап»

Корпус 4

Стадия	Лист	Листов
Р	16	

Стены Ст/11. Ст/14 на отм. +4,700...+10,700

АСП Вертикаль

Формат А1А

Стена Ст/15 на отм. +4,700...+10,700
(Опалубка)

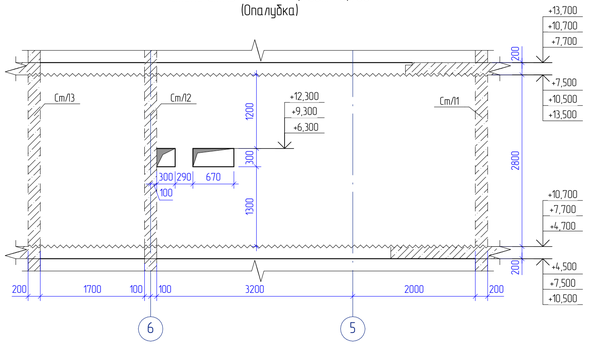

Стена Ст/16 на отм. +4,700...+10,700
(Опалубка)

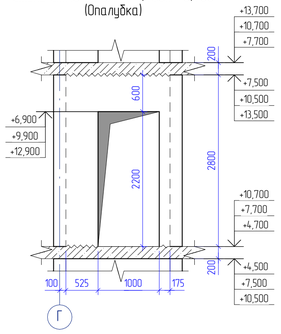

Стена Ст/15 на отм. +4,700...+10,700
(Армирование)

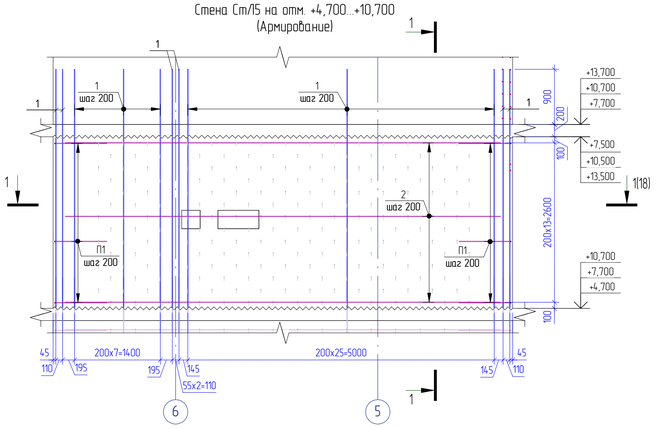

Стена Ст/16 на отм. +4,700...+10,700
(Армирование)

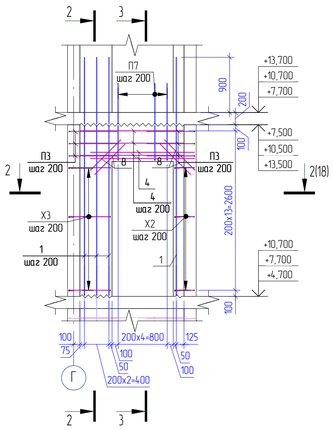

1 - 1

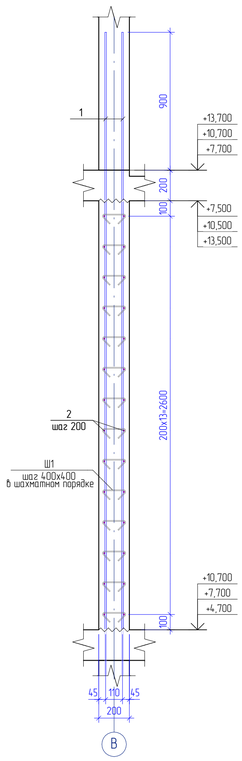

2 - 2

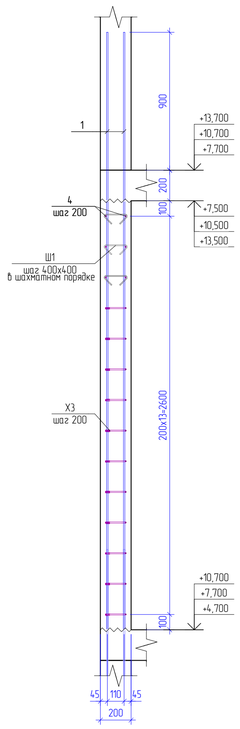

3 - 3

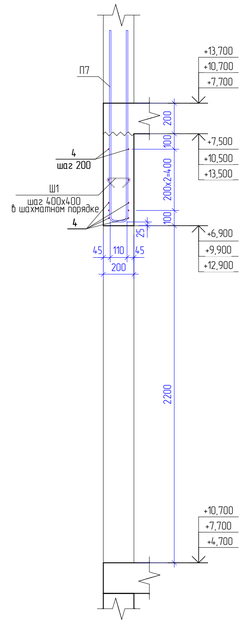

Стена Ст/17 на отм. +4,700...+10,700
(Опалубка)

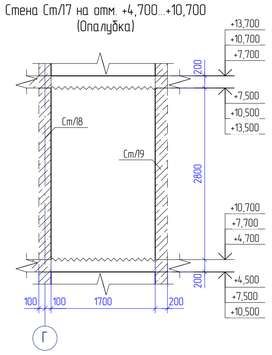

Стена Ст/18 на отм. +4,700...+10,700
(Опалубка)

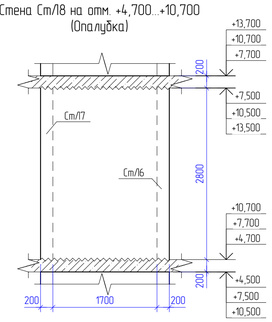

Стена Ст/19 на отм. +4,700...+10,700
(Опалубка)

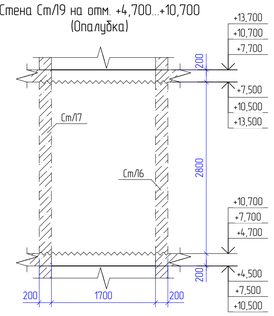

Стена Ст/17 на отм. +4,700...+10,700
(Армирование)

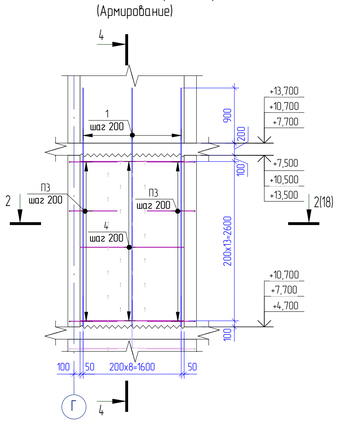

Стена Ст/18 на отм. +4,700...+10,700
(Армирование)

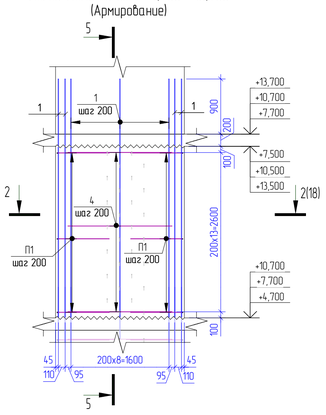

Стена Ст/19 на отм. +4,700...+10,700
(Армирование)

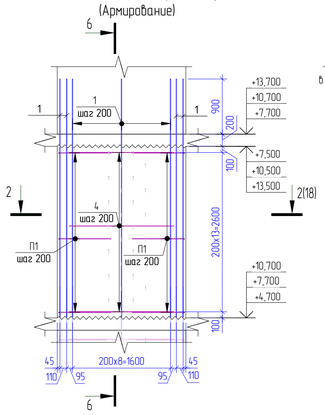

4 - 4

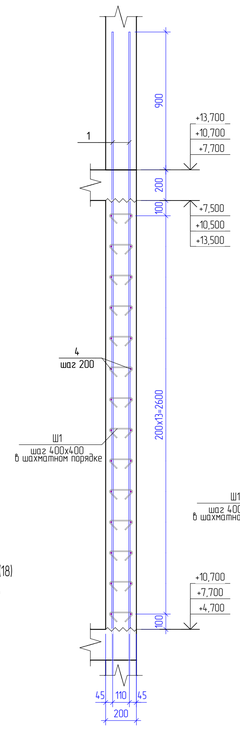

5 - 5

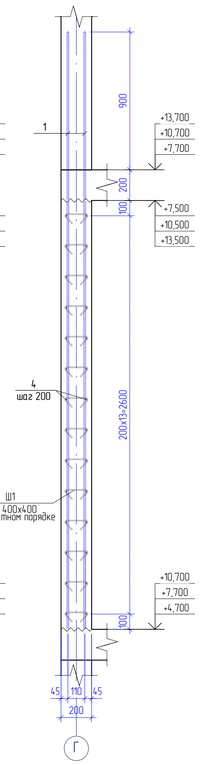

6 - 6

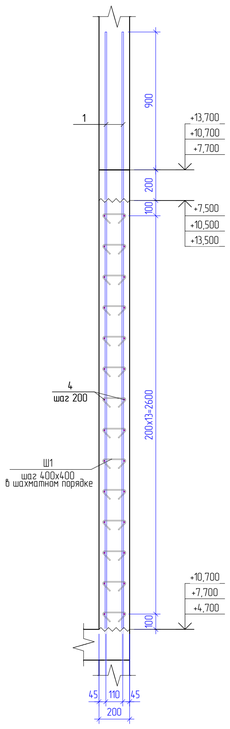

Ведомость деталей стены
Ст/15...Ст/19 на отм. +4,700...+10,700

Поз	Эскиз
Х 2	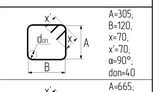 A=305; B=120; x=70; x'=70; α=90°; dоп=40
Х 3	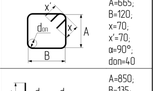 A=665; B=120; x=70; x'=70; α=90°; dоп=40
П 1	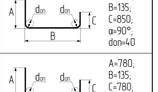 A=850; B=135; C=850; α=90°; dоп=40
П 3	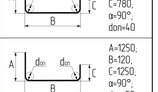 A=780; B=135; C=780; α=90°; dоп=40
П 7	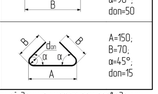 A=1250; B=120; C=1250; α=90°; dоп=50
Ш 1	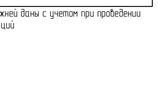 A=150; B=70; α=45°; dоп=15

* – длины стержней даны с учетом при проведении гибочных операций

Спецификация элементов армирования на стену Ст/15 на отм. +4,700...+10,700

Поз	Обозначение	Наименование	Кол	Масса	Примечание
		Детали			
1		Ø 10 А500С ГОСТ 34028-2016 L = 3900	84	2,406	
2		Ø 8 А500С ГОСТ 34028-2016 L = 7100	28	2,805	
П1		Ø 8 А500С ГОСТ 34028-2016 L = 1800	28	0,711	
Ш1		Ø 6 А240 ГОСТ 34028-2016 L = 290	210	0,064	
		Материалы			
	ГОСТ 26633-2015	Бетон В25, F200	4,14		$м^3$

Спецификация элементов армирования на стену Ст/16 на отм. +4,700...+10,700

Поз	Обозначение	Наименование	Кол	Масса	Примечание
		Детали			
1		Ø 10 А500С ГОСТ 34028-2016 L = 3900	8	2,406	
4		Ø 8 А500С ГОСТ 34028-2016 L = 1700	10	0,672	
8		Ø 8 А500С ГОСТ 34028-2016 L = 700	8	0,277	
Х2		Ø 8 А500С ГОСТ 34028-2016 L = 1065	11	0,421	
Х3		Ø 8 А500С ГОСТ 34028-2016 L = 1785	11	0,705	
П3		Ø 8 А500С ГОСТ 34028-2016 L = 1660	6	0,656	
П7		Ø 10 А500С ГОСТ 34028-2016 L = 2575	5	1,589	
Ш1		Ø 6 А240 ГОСТ 34028-2016 L = 290	6	0,064	
		Материалы			
	ГОСТ 26633-2015	Бетон В25, F200	0,51		$м^3$

Спецификация элементов армирования на стену Ст/17 на отм. +4,700...+10,700

Поз	Обозначение	Наименование	Кол	Масса	Примечание
		Детали			
1		Ø 10 А500С ГОСТ 34028-2016 L = 3900	18	2,406	
4		Ø 8 А500С ГОСТ 34028-2016 L = 1700	28	0,672	
П3		Ø 8 А500С ГОСТ 34028-2016 L = 1660	28	0,656	
Ш1		Ø 6 А240 ГОСТ 34028-2016 L = 290	28	0,064	
		Материалы			
	ГОСТ 26633-2015	Бетон В25, F200	0,95		$м^3$

Спецификация элементов армирования на стену Ст/18 на отм. +4,700...+10,700

Поз	Обозначение	Наименование	Кол	Масса	Примечание
		Детали			
1		Ø 10 А500С ГОСТ 34028-2016 L = 3900	26	2,406	
4		Ø 8 А500С ГОСТ 34028-2016 L = 1700	28	0,672	
П1		Ø 8 А500С ГОСТ 34028-2016 L = 1800	28	0,711	
Ш1		Ø 6 А240 ГОСТ 34028-2016 L = 290	28	0,064	
		Материалы			
	ГОСТ 26633-2015	Бетон В25, F200	1,18		$м^3$

Спецификация элементов армирования на стену Ст/19 на отм. +4,700...+10,700

Поз	Обозначение	Наименование	Кол	Масса	Примечание
		Детали			
1		Ø 10 А500С ГОСТ 34028-2016 L = 3900	26	2,406	
4		Ø 8 А500С ГОСТ 34028-2016 L = 1700	28	0,672	
П1		Ø 8 А500С ГОСТ 34028-2016 L = 1800	28	0,711	
Ш1		Ø 6 А240 ГОСТ 34028-2016 L = 290	28	0,064	
		Материалы			
	ГОСТ 26633-2015	Бетон В25, F200	1,18		$м^3$

* объемы в спецификации указаны на 1 экземпляр марки

Изм.	Кол.уч.	Лист	№ док.	Подп.	Дата	218-4-24-КЖ2.1В			
						«Многофункциональный жилой комплекс, расположенный по адресу: г. Тюмень, ул. Полевая. 1 этап»			
Разработал		Каранкевич			01.25	Корпус 4	Стадия	Лист	Листов
Проверил		Галец			01.25		Р	17	
Н.контроль		Валиев			01.25	Стены Ст/15...Ст/19 на отм. +4,700...+10,700	АСП Вертикаль		

Взам. инв. №
Подп. и дата
Инв. № подл.

Формат А1А

1 - 1

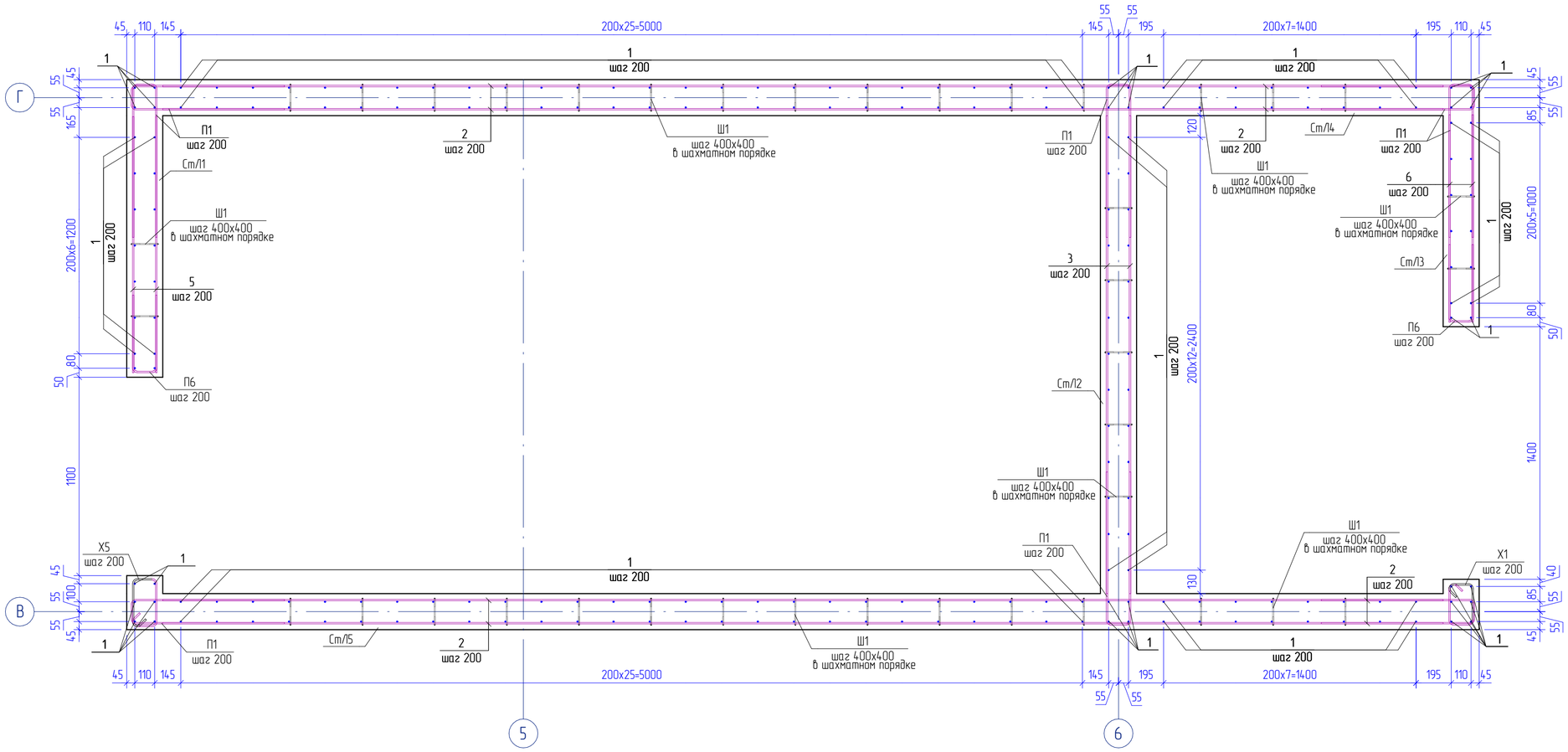

2 - 2

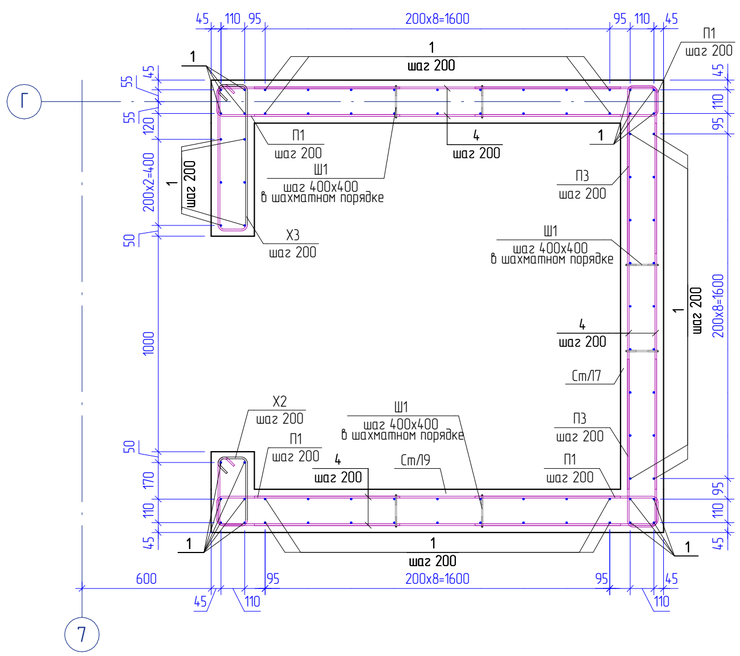

						218-4-24-КЖ2.1.В		
						«Многофункциональный жилой комплекс, расположенный по адресу: г. Тюмень, ул. Полевая. 1 этап»		
Изм.	Кол.уч	Лист	№ док.	Подп.	Дата			
Разработал		Каранкевич			01.25	Корпус 4	Стадия	Лист	Листов
Проверил		Галец			01.25		Р	18	
Н.контроль		Валиев			01.25	Сечение 1-1, Сечение 2-2	АСП Вертикаль		

Взам. инв. №

Подп. и дата

Инв. № подл.

Формат А2А